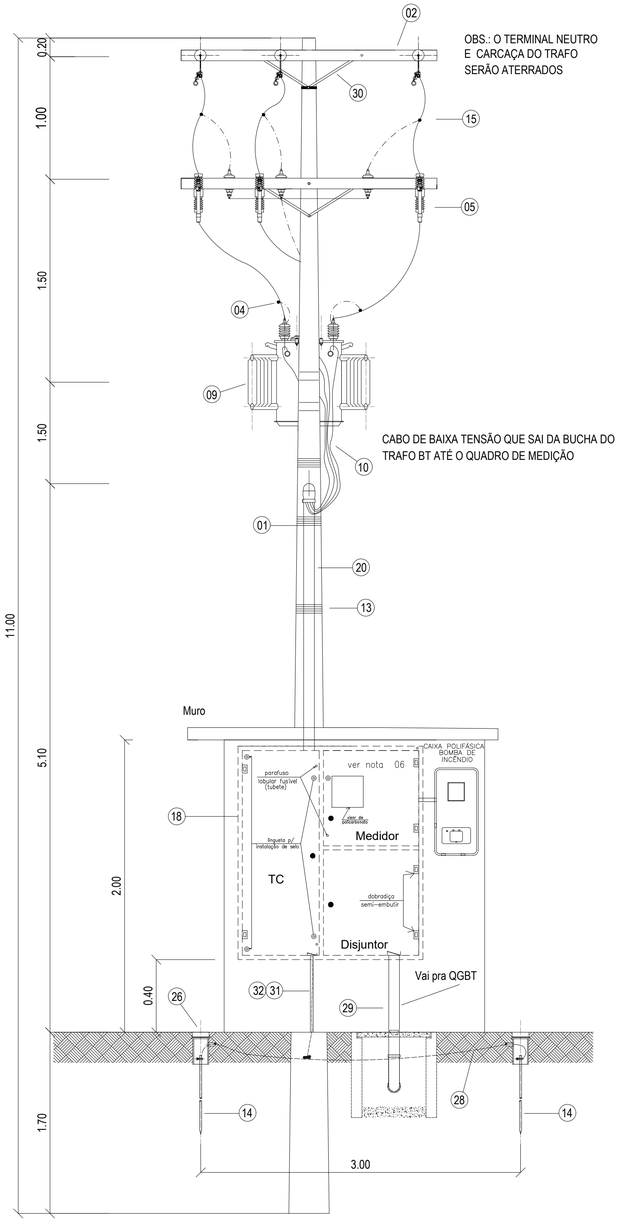

VISTA FRONTAL – QUADRO DE MEDIÇÃO

SEM ESCALA

OBS.: TODAS AS ESTRUTURAS DO POSTE, TRANSFORMADOR, CHAVE FUSÍVEL, PARA RAIOS, ETC, SERÃO INSTALADAS CONFORME PADRÕES ABNT E COELBA.

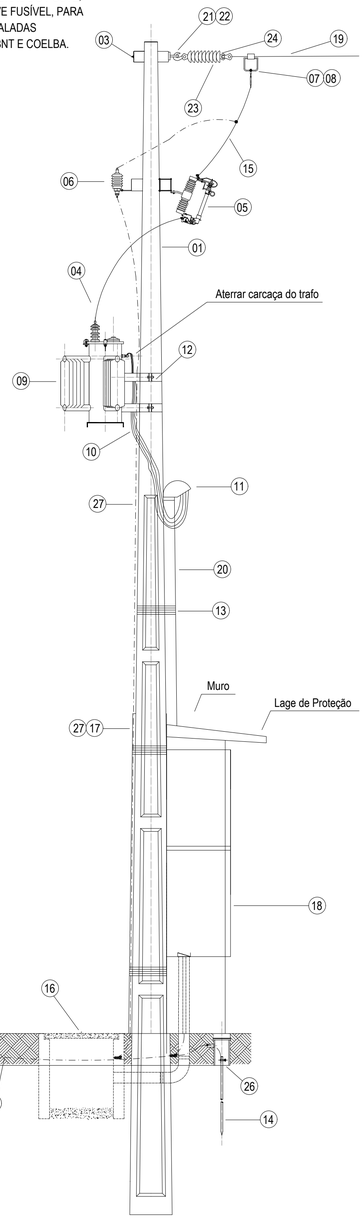

VISTA LATERAL

SEM ESCALA

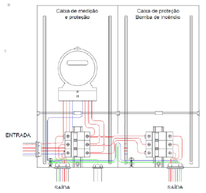

OBS.: LIGAÇÃO BOMBA DE INCÊNDIO

DETALHE DO POSTE

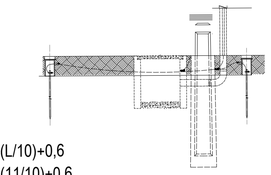

E=(L/10)+0,6
E=(11/10)+0,6
E=1,7 M

VISTA LATERAL

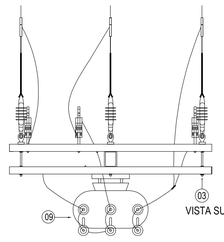

VISTA SUPERIOR

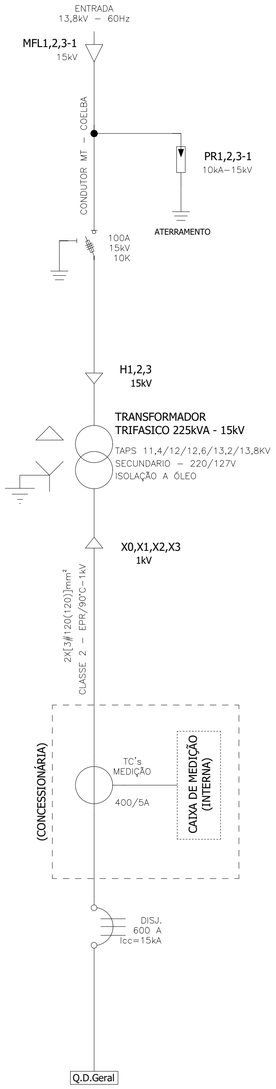

DIAGRAMA UNIFILAR

SEM ESCALA

Esquema de aterramento TN-S

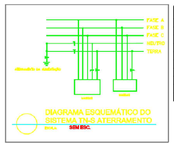

S/ESCALA

			Afastamentos mínimos mm			
	Primário				Somente secundário	
Figura	15 kV		36,2 kV			
	A	C	A	C	B	D
a	1 000	3 000	1 200	3 200	500	2 500
b	-	3 000	-	3 200	-	500
c	-	3 000	-	3 200	-	2 500
d	1 500	-	1 700	-	1 300	-
e	1 000	-	1 200	-	1 000	-
f	1 000	-	1 200	-	1 000	-
g	1 500	-	1 700	-	1 200	-

AFASTAMENTOS DE SEGURANÇA CONFORME FIGURA 14 ANEXO 7 DIS-NOR-012

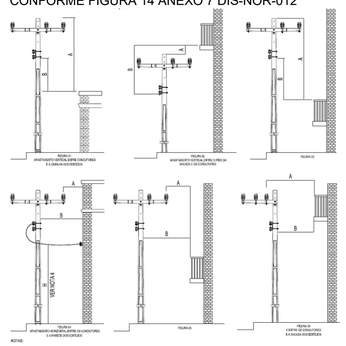

DETALHE DA CAIXA DE INSPEÇÃO DO ATERRAMENTO

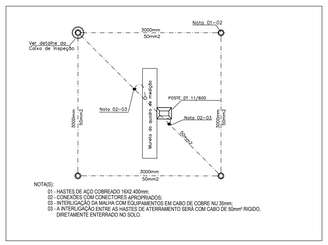

DETALHE DA CAIXA DE INSPEÇÃO DO ATERRAMENTO

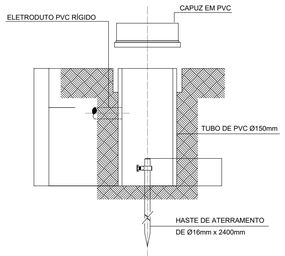

NOTAS:

1 - O RAMAL DE INTERLIGAÇÃO SERÁ PROJETADO E CONSTRUÍDO PELA COELBA
2 - A SUBESTAÇÃO SERÁ MONTADA CONFORME PADRÃO COELBA E DENTRO DO LIMITE DA PROPRIEDADE
3 - A RESISTÊNCIA ESPERADA PARA A MALHA DE ATERRAMENTO TERÁ UM VALOR MENOR QUE 10 OHMS, INDEPENDENTEMENTE DA ÉPOCA DO ANO
4 - TODA PARTE METÁLICA NÃO ENERGIZADA SERÁ INTERLIGADA À MALHA DE ATERRAMENTO
5 - OS CONDUTORES SUBTERRÂNEOS DEVEM TER ISOLAÇÃO DE 0,6/1kV
6 - A CAIXA DE MEDIDOR TERÁ UMA TOMADA DE ENERGIA ELÉTRICA MEDIDA E UM ELETRODUTO COM DIÂMETRO DE 20 mm, A PARTIR DA CAIXA DE MEDIÇÃO, PARA FORA DO CUBÍCULO EM ÁREA ABERTA, COM NO MÁXIMO 5 m DE DISTÂNCIA. SAÍDA A NO MÁXIMO 3 m DE ALTURA E NO MÁXIMO DUAS CURVAS COM 90º, PARA INSTALAÇÃO DE ANTENA EXTERNA, DEFINIDA CONFORME O NÍVEL DE SINAL DA ÁREA.
7 - O NEUTRO E A CARÇAÇA DO TRANSFORMADOR DEVEM SER ATERRADOS

REFERÊNCIAS:

1 - DIAGRAMA ELÉTRICO VER UNIFILAR

DESCRIÇÃO;

01 - POSTE DE CONCRETO DT 11/600
02 - CRUZETA RETANGULAR DE CONCRETO 2400 mm 400 Kgf
03 - PARAFUSO MÁQUINA
04 - CONECTOR CUNHA VERMELHO E BRANCO
05 - CHAVE FUSÍVEL 15KV - 100A - 10K
06 - PÁRA-RAIOS DE DISTRIBUIÇÃO 15KV - 10KA - ZnO (POLIMÉRICO)
07 - CONECTOR ESTRIBO IMPACTO 4-2
08 - GRAMPO DE LINHA VIVA
09 - TRANSFORMADOR DE DISTRIBUIÇÃO 225 KVA - 3F - 13.8 KV - 220/127 V
10 - CABO DE COBRE ISOLADO EPR-90°C-1KV -2X [3#120(120)]mm²
11 - CABEÇOTE DE PROTEÇÃO 4"
12 - SUPORTE ESPECIAL PARA TRANSFORMADOR
13 - ARAME GALVANIZADO Nº12 AWG
14 - HASTE TERRA 16 x 2.400mm
15 - CABO DE COBRE NU 35mm²
16 - CAIXA DE PASSAGEM 800mm x 800mm x 800mm
17 - ELETRODUTO PVC RÍGIDO 3/4"
18 - CAIXA PARA MEDIÇÃO COM TC 1500x1300x400mm
19 - CABO AL 4CAA
20 - ELETRODUTO GALVANIZADO 4"
21 - GANCHO 22 - OLHAL
23 - ISOLADOR DE DISCO POLIMÉRICO 15KV
24 - ALÇA PREFORMADA P/ CABO 4CAA
25 - DISJUNTOR TRIPOLAR TERMOMAGNÉTICO 600A
26 - CAIXA DE INSPEÇÃO DO ATERRAMENTO
27 - CABO DE COBRE/AÇO 35mm²
28 - CABO DE COBRE NU 50mm²
29 - ELETRODUTO PVC RÍGIDO 4"
30 - MÃO FRANCESA
31 - CABO DE COBRE NU 120mm²
32 - ELETRODUTO PVC RÍGIDO 1.1/4"

CARACTERÍSTICAS TÉCNICAS;

1 - TENSÃO DE ISOLAÇÃO - 15KV.
2 - TENSÃO DE OPERAÇÃO - 13.8 KV.
3 - TENSÃO SECUNDÁRIA - 220/127V.
4 - POSTES - CONCRETO DT.
5 - CRUZETA - CONCRETO.
6 - CONDUTOR PRIMÁRIO.
7 - CONDUTOR SECUNDÁRIO - 0,6/1KV EPR, CLASSE 2.
8 - SISTEMA ELÉTRICO - TRIFÁSICO.
9 - SUBESTAÇÃO 1
0 - ALIMENTADOR

CORES DA FITI BT)	
CONDUTORES	COR
NEUTRO	AZUL CLARO
FA	PRETA
FB	BRANCA
FC	VERMELHA
TERRA	VERDE

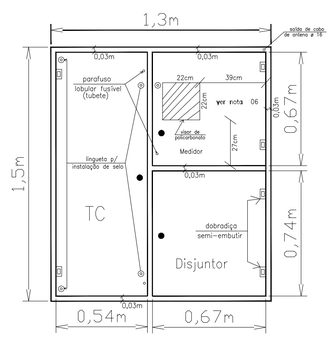

DETALHE DO QUADRO DE MEDIÇÃO

SEM ESCALA

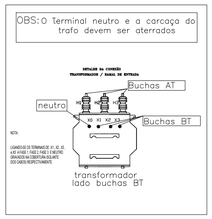

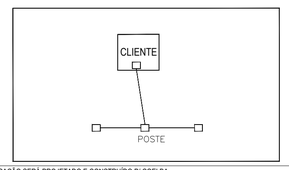

OBS.: 1 - O RAMAL DE INTERLIGAÇÃO SERÁ PROJETADO E CONSTRUÍDO P/ COELBA.
2 - A SUBESTAÇÃO SERÁ MONTADA DENTRO DOS LIMITES DE PROPRIEDADE DO CLIENTE.
3 - O TRANSFORMADOR E CRUZETAS SERÃO INSTALADOS A PELO MENOS 1,5m DE QUALQUER PAREDE OU TELHADO DA EDIFICAÇÃO.

gov.br
Documento assinado digitalmente
CARLOS EDUARDO SILVA SOUZA
Data: 15/06/2026 08:50:41-0300
Verifique em https://validar.iti.gov.br

CONSÓRCIO SAÚDE CONCREMAT-MEP - CNPJ 60.255.454/0001-35
RUA JOAQUIM PALHARES, no. 40, ANDAR 5 - RIO DE JANEIRO/RJ - CEP 20.260-080 - FONE (21) 3535-4131

Medidas em centímetros.
O valor da cota prevalece ao da escala.

Conferir medidas no local.
Antes de qualquer alteração consultar o responsável técnico.

REV	DATA	CONTEUDO	REV	DATA	CONTEUDO
01					
00	JUN/2026	EMISSÃO INICIAL			

Nome do Empreendimento: CER4

Endereço do Empreendimento: DIVERSOS (PROJETO PADRÃO)

Disciplina: Elétrico

SUBESTAÇÃO AÉREA 225KVA - 220/127V

Etapa: PROJETO EXECUTIVO

CONSÓRCIO SAÚDE
CONCREMAT | MEP

Projetista e coordenador
CONSÓRCIO SAÚDE CONCREMAT-MEP - CNPJ 60.255.454/0001-35
RUA JOAQUIM PALHARES, no. 40, ANDAR 5 - RIO DE JANEIRO/RJ - CEP 20.260-080
FONE (21) 3535-4131

Responsável Técnico pelo Projeto Elétrico
Carlos Eduardo Silva Souza
Engenheiro Eletricista Crea: 050638594-9

Nº da folha	Especialidade
05	ELE
Revisão	**Escala**
00	SEM