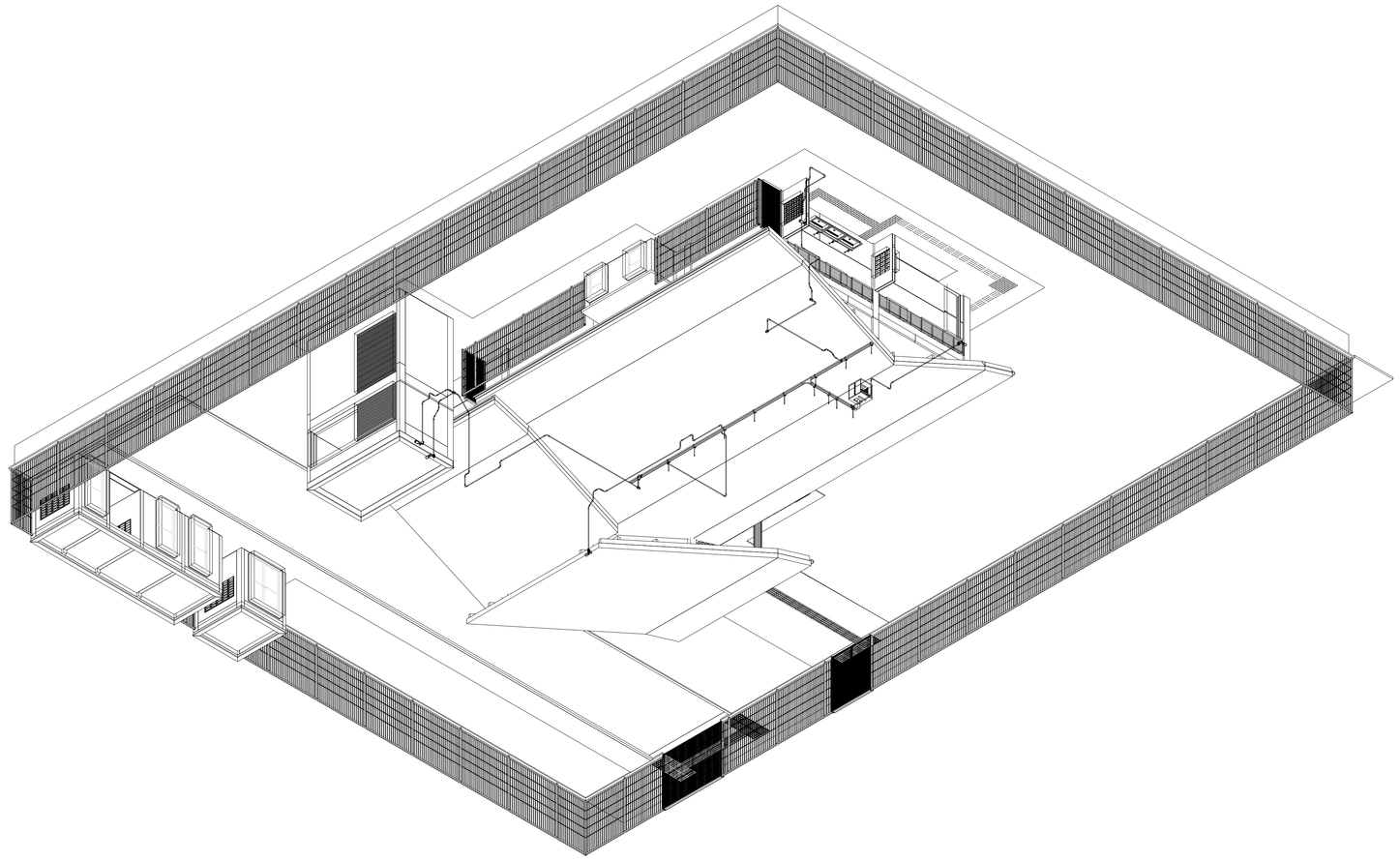

3D - (CFTV-ARQ)

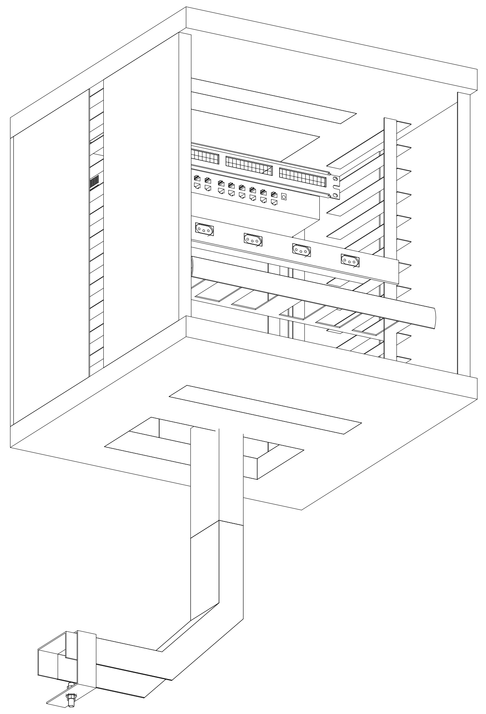

3D - RACK

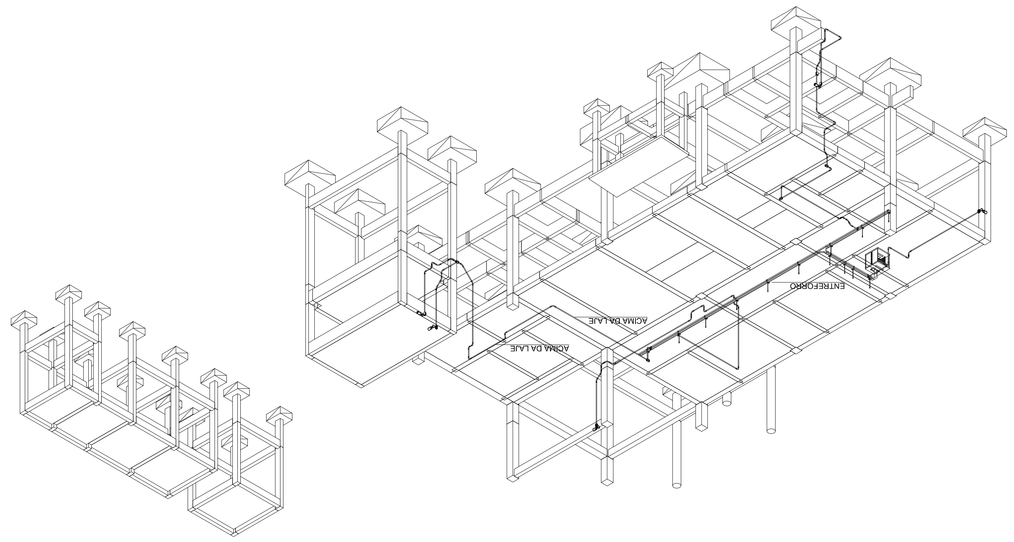

3D - (CFTV-EST)

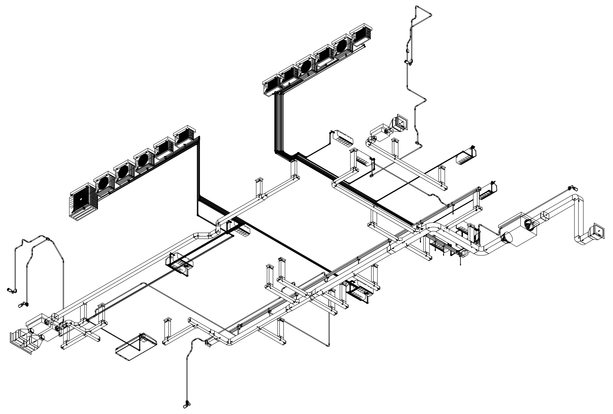

3D - (CFTV-HVAC)

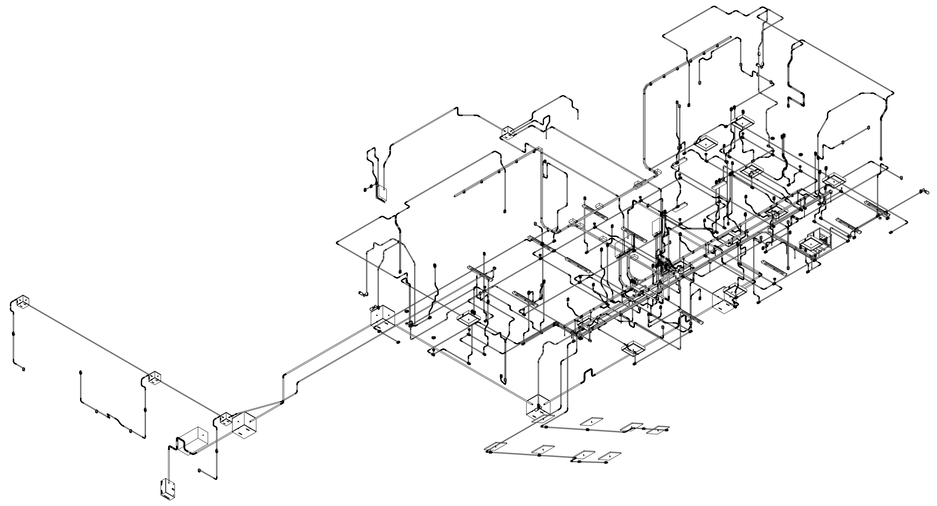

3D - (CFTV-ELE)

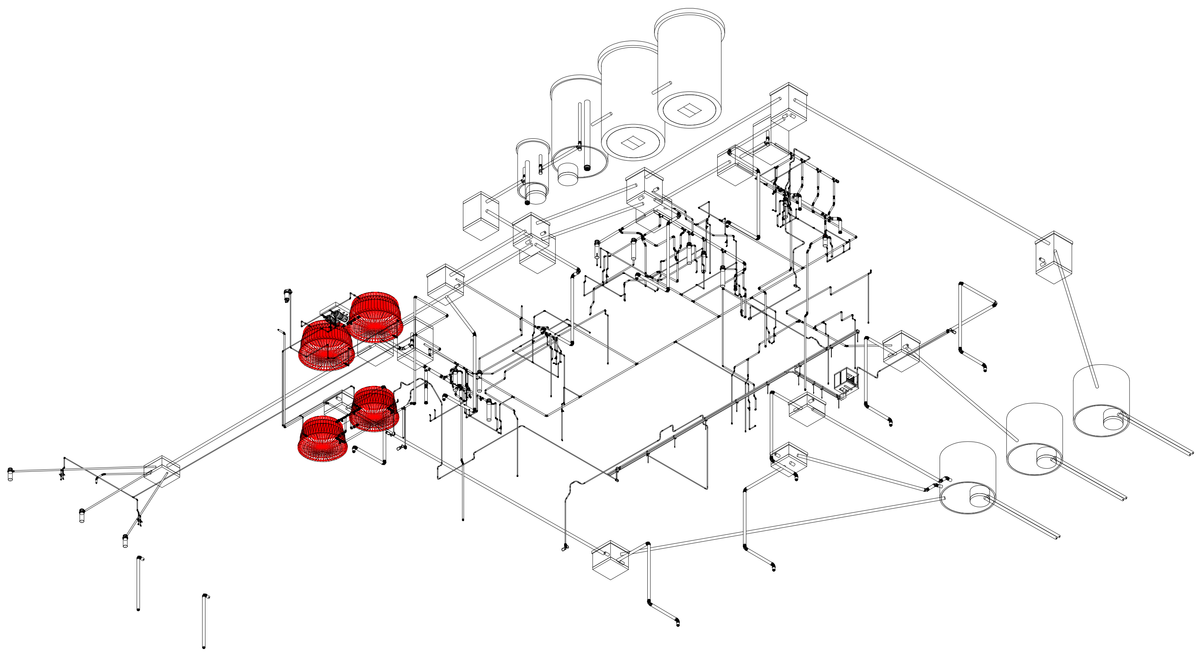

3D - (CFTV-HID)

CONSÓRCIO SAÚDE CONCIERMAT-MEP - CNPJ 60.356.404/0001-35
RUA JOAQUIM PALHARES, No. 40, ANDAR 5 - NÚCLEO JANEIRO/N - CEP 20.260-080 - FONE (21) 3535-4131

Medidas em milímetros.
O valor da cota prevalece sobre a medida.
Não medir medidas no local.
Antes de qualquer atividade construir o responsável técnico.

REV	DATA	DESCRIÇÃO	REV	DATA	DESCRIÇÃO
00	AGOSTO	EMISSÃO INICIAL			

Título do Desenho: **UBSI I**

Desenho do Empreendimento
Área de Construção
Área de Terreno
Área de Projeção
Quantidade de Pavimentos
Altura Total
Área de Vagas de Estacionamento
Área de Lazer
Área de Circulação
Área de Serviço
Área de Recreação
Área de Convivência
Área de Jardim
Área de Piscina
Área de Quadra
Área de Playground
Área de Estacionamento
Área de Circulação
Área de Serviço
Área de Recreação
Área de Convivência
Área de Jardim
Área de Piscina
Área de Quadra
Área de Playground

Área de Construção Adicionada
Área de Construção Subtraída
Área de Construção Total

PROJETO EXECUTIVO
Escala: 1/75
Data: Outubro
Desenhista: CFTV
Revisão: 00
Chefe de Equipe: Chefe Arquiteto

PLANTA DE VÍDEO E DETALHES CFTV

DATA/SIGNATURA

Proprietário e Interessado:
CONSÓRCIO SAÚDE
RUA JOAQUIM PALHARES, No. 40, ANDAR 5 - NÚCLEO JANEIRO/N - CEP 20.260-080
Tel: (21) 3535-4131

CONSÓRCIO SAÚDE
Responsável Técnico pela Rubrica Elétrica
Carlos Eduardo Dias Souza
Engenheiro Eletricista Civil CREA 000030554/D

CONCIERMAT | MEP
Carlos Eduardo Dias Souza
Engenheiro Eletricista Civil CREA 000030554/D

Escala: Conforme indicado em cada desenho
Data: 01/08/2011 a 31/08/2011
Arquivo: UBSI I TRIDIMENSIONAL.dwg

BIM&Solutions - BIM&Solutions Sistemas e Informática Ltda. - Rua Sete de Setembro, 111 - 5º andar - Centro - CEP 20050-911 - Rio de Janeiro - RJ - Brasil - Tel.: (21) 2507-7000 - Fax: (21) 2507-7000 - www.bim-solutions.com.br

BIM&Solutions - MEP - BIM&Solutions Sistemas e Informática Ltda. - Rua Sete de Setembro, 111 - 5º andar - Centro - CEP 20050-911 - Rio de Janeiro - RJ - Brasil - Tel.: (21) 2507-7000 - Fax: (21) 2507-7000 - www.bim-solutions.com.br

24535 PROSUS/E/35.01 UBSI TIPO L.R00