Painel: QFAC

Pot. Instalada (VA): 45.550 VA

Pot. Demanda (VA):36.783 VA

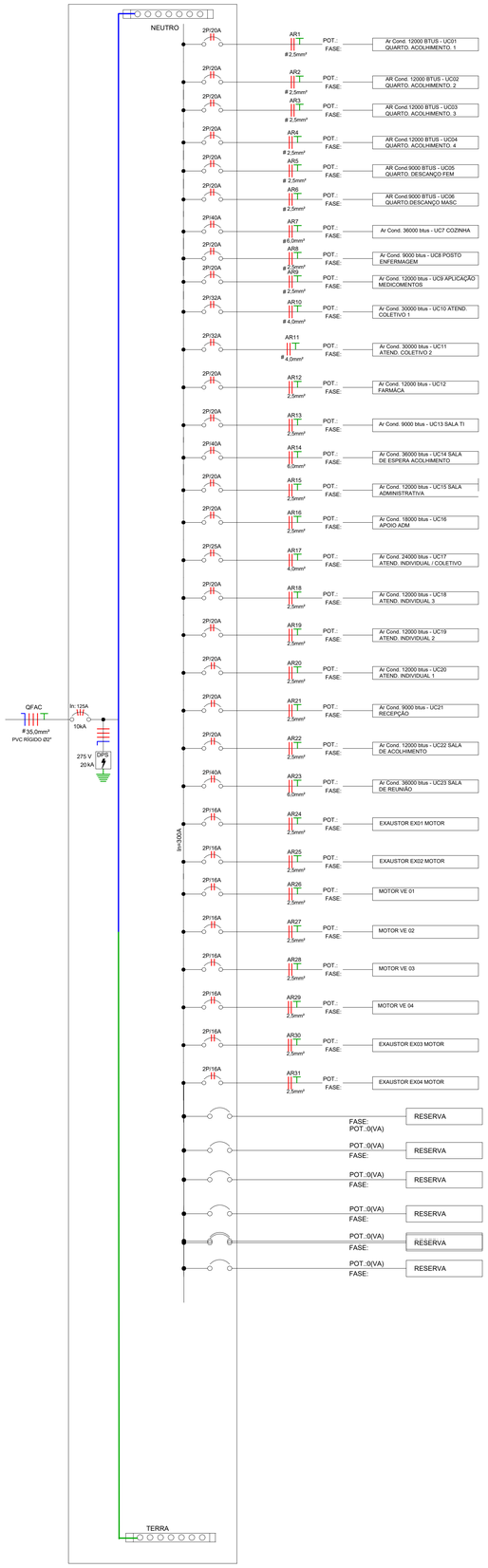

Painel: QDLT

Pot. Instalada (VA): 86.496 VA

Pot. Demanda (VA):44.246 VA

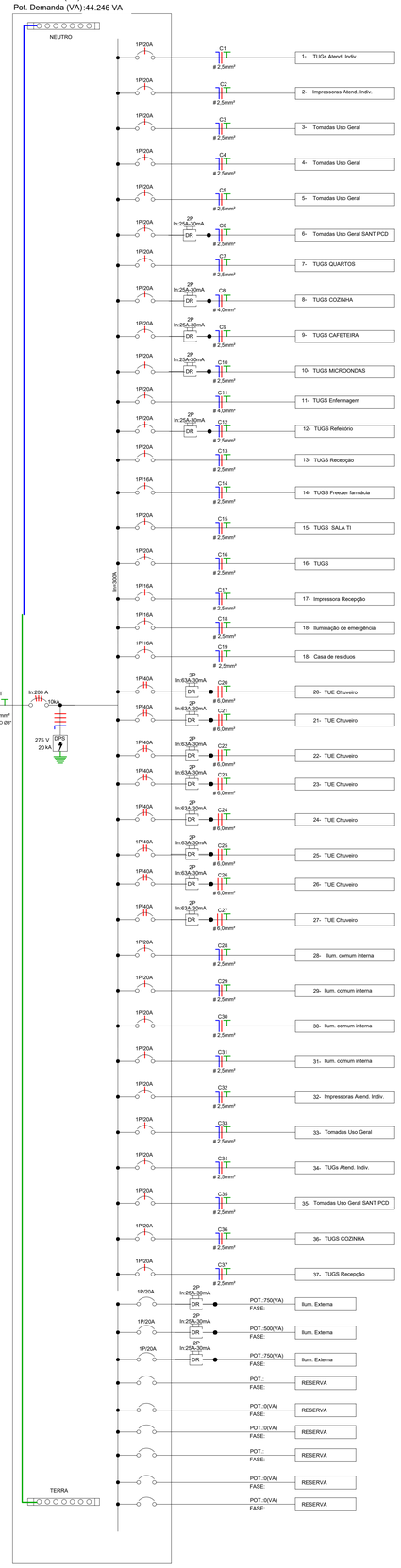

Painel: QDLT

Localização:
Alimentado por: QGBT
Abrigado:
Alimentação: 220/127V Trifásico (3F+N+T)

Circuito	Descrição	Tensão (V)	Esquema de Ligação	Potência Total (VA)	FP	Potência Total (W)	Corrente Nominal (A)	FCA	FCT	Nº Condutores no Projeto Conduto	Nº Disjuntor (A)	Tipo de Instalação	Condutor Pré-Dimensionado (Maior e n+ Capacidade de condução de Corrente)	Queda de Condutor Admitida (mm²)	L Aprox. (m)	L Considerada (m)	Queda de Tensão (%)	A	B	C
1	TUGs Atend. Indiv.	127	FNT	1200	1	1200	9,45	0,72	0,94	2,00	20,00 A	(Cu/PVC/75/N/T)/Cu/in B1-2Cc	1 #2,5(Neutro), 1 #2,5(Fase), 1 #2,5	2,5	15,0	15	1,56	1500		
2	Impressoras Atend. Indiv.	127	FNT	1000	1	1000 kV	14,17	0,72	0,94	2,00	20,00 A	(Cu/PVC/75/N/T)/Cu/in B1-2Cc	1 #2,5(Neutro), 1 #2,5(Fase), 1 #2,5	2,5	15,0	15	1,56	1500		
3	Tomadas Uso Geral	127	FNT	1800	1	1800 kV	14,17	0,72	0,94	2,00	20,00 A	(Cu/PVC/75/N/T)/Cu/in B1-2Cc	1 #2,5(Neutro), 1 #2,5(Fase), 1 #2,5	2,5	15,42	15	2,28		1800	
4	Tomadas Uso Geral	127	FNT	800	1	800 kV	6,30	0,72	0,94	2,00	20,00 A	(Cu/PVC/75/N/T)/Cu/in B1-2Cc	1 #2,5(Neutro), 1 #2,5(Fase), 1 #2,5	2,5	43,65	44	1,04			800
5	Tomadas Uso Geral SANT PCD	127	FNT	1000	1	1000 kV	7,87	0,72	0,94	2,00	20,00 A	(Cu/PVC/75/N/T)/Cu/in B1-2Cc	1 #2,5(Neutro), 1 #2,5(Fase), 1 #2,5	2,5	15,0	15	0,87			1000
6	TUGS QUARTOS	127	FNT	700	1	700 kV	5,51	0,72	0,94	2,00	20,00 A	(Cu/PVC/75/N/T)/Cu/in B1-2Cc	1 #2,5(Neutro), 1 #2,5(Fase), 1 #2,5	2,5	43,07	44	0,61	700		
7	TUGS COZINHA	127	FNT	1200	1	1200 kV	10,24	0,72	0,94	2,00	20,00 A	(Cu/PVC/75/N/T)/Cu/in B1-2Cc	1 #2,5(Neutro), 1 #2,5(Fase), 1 #2,5	2,5	39,09	39	2,08	1200		
8	TUGS CAFETEIRA	127	FNT	1000	1	1000 kV	8,66	0,72	0,94	2,00	20,00 A	(Cu/PVC/75/N/T)/Cu/in B1-2Cc	1 #2,5(Neutro), 1 #2,5(Fase), 1 #2,5	2,5	15,0	15	1,56		1000	
9	MICROONDAS	127	FNT	2400	1	2400 kV	20,47	0,72	0,94	2,00	20,00 A	(Cu/PVC/75/N/T)/Cu/in B1-2Cc	1 #2,5(Neutro), 1 #2,5(Fase), 1 #2,5	2,5	39,47	40	3,12		2400	
10	TUGS Enfermagem	127	FNT	1200	1	1200 kV	10,24	0,72	0,94	2,00	20,00 A	(Cu/PVC/75/N/T)/Cu/in B1-2Cc	1 #2,5(Neutro), 1 #2,5(Fase), 1 #2,5	2,5	27,11	30	1,37			1200
11	TUGS Refeitorio	127	FNT	1200	1	1200 kV	10,24	0,72	0,94	2,00	20,00 A	(Cu/PVC/75/N/T)/Cu/in B1-2Cc	1 #2,5(Neutro), 1 #2,5(Fase), 1 #2,5	2,5	15,0	15	0,91			2200
12	TUGS Recepção	127	FNT	2200	1	2200 kV	17,32	0,72	0,94	2,00	20,00 A	(Cu/PVC/75/N/T)/Cu/in B1-2Cc	1 #2,5(Neutro), 1 #2,5(Fase), 1 #2,5	2,5	15,75	15	2,29	1300		
13	FREEZER Farmacia	127	FNT	500	1	500 kV	3,94	0,72	0,94	2,00	20,00 A	(Cu/PVC/75/N/T)/Cu/in B1-2Cc	1 #2,5(Neutro), 1 #2,5(Fase), 1 #2,5	2,5	15,22	15	0,44	500		
14	Tomadas Uso Geral SALA TI	127	FNT	1200	1	1200 kV	10,24	0,72	0,94	2,00	20,00 A	(Cu/PVC/75/N/T)/Cu/in B1-2Cc	1 #2,5(Neutro), 1 #2,5(Fase), 1 #2,5	2,5	15,42	15	1,37			1200
15	TUGS SALA TI	127	FNT	1000	1	1000 kV	8,66	0,72	0,94	2,00	20,00 A	(Cu/PVC/75/N/T)/Cu/in B1-2Cc	1 #2,5(Neutro), 1 #2,5(Fase), 1 #2,5	2,5	15,0	15	0,91			2000
16	TUGS	127	FNT	800	1	800 kV	7,09	0,72	0,94	2,00	20,00 A	(Cu/PVC/75/N/T)/Cu/in B1-2Cc	1 #2,5(Neutro), 1 #2,5(Fase), 1 #2,5	2,5	15,12	15	0,39			800
17	Iluminação de emergência	127	FNT	1400	1	1400 kV	12,20	0,72	0,94	2,00	20,00 A	(Cu/PVC/75/N/T)/Cu/in B1-2Cc	1 #2,5(Neutro), 1 #2,5(Fase), 1 #2,5	2,5	15,0	15	1,09			1400
18	Casa de Residuos	127	FNT	300	1	300 kV	2,60	0,72	0,94	2,00	20,00 A	(Cu/PVC/75/N/T)/Cu/in B1-2Cc	1 #2,5(Neutro), 1 #2,5(Fase), 1 #2,5	2,5	15,0	15	0,19	300		
19	CHUVEIRO BANHEIRO FEM	220	FFT	5500	1	5500 kV	25,00	0,8	0,94	44,33	40,00 A	(Cu/PVC/75/N/T)/Cu/in B1-2Cc	1 #6,0(N), 1 #6,0(A), 1 #6,0	6	46,75	47	3,17		2750	2750
20	CHUVEIRO BANHEIRO MASC	220	FFT	5500	1	5500 kV	25,00	0,8	0,94	44,33	40,00 A	(Cu/PVC/75/N/T)/Cu/in B1-2Cc	1 #6,0(N), 1 #6,0(A), 1 #6,0	6	34,94	35	2,36	2750	2750	
21	CHUVEIRO ATD ACOLHE 01	220	FFT	5500	1	5500 kV	25,00	0,8	0,94	44,33	40,00 A	(Cu/PVC/75/N/T)/Cu/in B1-2Cc	1 #6,0(N), 1 #6,0(A), 1 #6,0	6	37,47	38	2,54		2750	2750
22	CHUVEIRO ATD ACOLHE 02	220	FFT	5500	1	5500 kV	25,00	0,8	0,94	44,33	40,00 A	(Cu/PVC/75/N/T)/Cu/in B1-2Cc	1 #6,0(N), 1 #6,0(A), 1 #6,0	6	34,94	35	2,36	2750	2750	2750
23	CHUVEIRO ATD ACOLHE 03	220	FFT	5500	1	5500 kV	25,00	0,8	0,94	44,33	40,00 A	(Cu/PVC/75/N/T)/Cu/in B1-2Cc	1 #6,0(N), 1 #6,0(A), 1 #6,0	6	35,38	36	2,39	2750		2750
24	CHUVEIRO ATD ACOLHE 04	220	FFT	5500	1	5500 kV	25,00	0,8	0,94	44,33	40,00 A	(Cu/PVC/75/N/T)/Cu/in B1-2Cc	1 #6,0(N), 1 #6,0(A), 1 #6,0	6	34,41	35	2,32	2750		2750
25	CHUVEIRO ATD PEDIATRIA	220	FFT	5500	1	5500 kV	25,00	0,8	0,94	44,33	40,00 A	(Cu/PVC/75/N/T)/Cu/in B1-2Cc	1 #6,0(N), 1 #6,0(A), 1 #6,0	6	26,41	30	1,78	2750		
26	CHUVEIRO ATD ACOLHE 05	220	FFT	5500	1	5500 kV	25,00	0,8	0,94	44,33	40,00 A	(Cu/PVC/75/N/T)/Cu/in B1-2Cc	1 #6,0(N), 1 #6,0(A), 1 #6,0	6	35,38	36	2,39	2750		2750
27	CHUVEIRO ATD PRO FEM	220	FFT	5500	1	5500 kV	25,00	0,8	0,94	44,33	40,00 A	(Cu/PVC/75/N/T)/Cu/in B1-2Cc	1 #6,0(N), 1 #6,0(A), 1 #6,0	6	36,7	37	2,47	2750	2750	
28	Iluminação Comum	127	FNT	1475	1	1475 kV	11,60	0,72	0,94	11,42	20,00 A	(Cu/PVC/75/N/T)/Cu/in B1-2Cc	1 #2,5(Neutro), 1 #2,5(Fase), 1 #2,5	2,5	46,5	46,5	3,48			1475
29	Iluminação Comum	127	FNT	1100	1	1100 kV	8,66	0,72	0,94	11,42	20,00 A	(Cu/PVC/75/N/T)/Cu/in B1-2Cc	1 #2,5(Neutro), 1 #2,5(Fase), 1 #2,5	2,5	46,5	46,5	2,59			1100
30	Iluminação Comum	127	FNT	1824	1	1824kV	14,40	0,72	0,94	21,38	20,00 A	(Cu/PVC/75/N/T)/Cu/in B1-2Cc	1 #2,5(Neutro), 1 #2,5(Fase), 1 #2,5	2,5	36,7	36	3,04			1824
31	Iluminação Comum	127	FNT	1128	1	1128 kV	8,91	0,72	0,94	11,42	20,00 A	(Cu/PVC/75/N/T)/Cu/in B1-2Cc	1 #2,5(Neutro), 1 #2,5(Fase), 1 #2,5	2,5	36,7	36	1,59	1128		
32	Impressoras Atend. Indiv.	127	FNT	1500	1	1500 kV	12,24	0,72	0,94	15,12	20,00 A	(Cu/PVC/75/N/T)/Cu/in B1-2Cc	1 #2,5(Neutro), 1 #2,5(Fase), 1 #2,5	2,5	15,0	15	1,91		1500	
33	Tomadas Uso Geral	127	FNT	1100	1	1100 kV	8,66	0,72	0,94	15,12	20,00 A	(Cu/PVC/75/N/T)/Cu/in B1-2Cc	1 #2,5(Neutro), 1 #2,5(Fase), 1 #2,5	2,5	23,68	23	1,16			1100
34	TUGs Atend. Indiv.	127	FNT	1100	1	1100 kV	8,66	0,72	0,94	15,12	20,00 A	(Cu/PVC/75/N/T)/Cu/in B1-2Cc	1 #2,5(Neutro), 1 #2,5(Fase), 1 #2,5	2,5	15,0	15	1,19			1100
35	Tomadas Uso Geral SANT PCD	127	FNT	1400	1	1400kV	11,02	0,72	0,94	15,38	20,00 A	(Cu/PVC/75/N/T)/Cu/in B1-2Cc	1 #2,5(Neutro), 1 #2,5(Fase), 1 #2,5	2,5	52,31	44	3,65			1400
36	TUGS COZINHA	127	FNT	1200	1	1200 kV	9,45	0,72	0,94	15,38	20,00 A	(Cu/PVC/75/N/T)/Cu/in B1-2Cc	1 #2,5(Neutro), 1 #2,5(Fase), 1 #2,5	2,5	15,0	15	1,04	1200		
37	TUGS Recepção	127	FNT	1200	1	1200 kV	9,45	0,72	0,94	15,38	20,00 A	(Cu/PVC/75/N/T)/Cu/in B1-2Cc	1 #2,5(Neutro), 1 #2,5(Fase), 1 #2,5	2,5	15,0	15	1,04	750		
38	Iluminação Externa	-	FNT	750	-	-	-	-	-	-	20,00 A	-	-	-	-	-	-		750	
39	Iluminação Externa	-	FNT	500	-	-	-	-	-	-	20,00 A	-	-	-	-	-	-		500	
40	Iluminação Externa	-	FNT	500	-	-	-	-	-	-	20,00 A	-	-	-	-	-	-			500
41	RESERVA										20,00 A									
42	RESERVA										20,00 A									
43	RESERVA										20,00 A									
44	RESERVA										20,00 A									
45	RESERVA										20,00 A									
46	RESERVA										20,00 A									
																	Totais:	26563	26400	27588

Legenda:
FP: Fator de Potência
FCA:Fator de Correção por Agrupamento
FCT:Fator de Correção por Temperatura
In: Corrente de Projeto Corrigida(A)
In:Corrente Nominal do Disjuntor (A)
In:Capacidade de condução de corrente do condutor(A)

Resumo de Cargas para Cálculo de Demanda 220V

Potência Instalada (VA)	Fator de Demanda	Potência Demandada (VA)	Totais do Painel	
6544 V.A	0,4	2616 VA		**Potência Instalada:** 95456 VA
2000 V.A	0,4	800 VA		**Potência Demandada:** 44246 VA
3000 VA	0,4	1215 VA		**Corrente Total:** 131,42 A
2400 V.A	1	2400 VA		**Corrente Total Demandada:** 67,22 A
1000 V.A	1	1000 VA		
44000 VA	0,57	25080 VA		

Painel: QFAC

Localização:
Alimentado por: QGBT
Abrigado:
Alimentação: 220/127V Trifásico (3F+N+T)

Circuito	Descrição	Tensão (V)	Esquema de Ligação	Potência Total (VA)	FP	Potência Total (W)	Corrente Nominal (A)	FCA	FCT	Nº Condutores no Projeto Conduto	Nº Disjuntor (A)	Tipo de Instalação	Condutor Pré-Dimensionado (Maior e n+ Capacidade de condução de Corrente)	Queda de Condutor Admitida (mm²)	L Aprox. (m)	L Considerada (m)	Queda de Tensão (%)	A	B	C
1	AC Cond. 12000 BTUS - UC01 QUARTO. ACOLHIMENTO. 1	220	FFT	1400	0,8	1280	6,36	0,45	0,94	15,04	20,00 A	(Cu/PVC/75/N/T)/Cu/in B1-2Cc	1 #6,0(N), 1 #6,0(A), 1 #6,0	2,5	41,08	40	1,77	700	700	
2	AC Cond. 12000 BTUS - UC02 QUARTO. ACOLHIMENTO. 2	220	FFT	1400	0,8	1280	6,36	0,45	0,94	15,04	20,00 A	(Cu/PVC/75/N/T)/Cu/in B1-2Cc	1 #6,0(N), 1 #6,0(A), 1 #6,0	2,5	44,65	45	1,75	700	700	
3	AC Cond.12000 BTUS - UC03 QUARTO. ACOLHIMENTO. 3	220	FFT	1400	0,8	1280	6,36	0,45	0,94	15,04	20,00 A	(Cu/PVC/75/N/T)/Cu/in B1-2Cc	1 #6,0(N), 1 #6,0(A), 1 #6,0	2,5	39,6	40	1,75		700	700
4	AC Cond. 12000 BTUS - UC04 QUARTO. ACOLHIMENTO. 4	220	FFT	1400	0,8	1280	6,36	0,45	0,94	15,04	20,00 A	(Cu/PVC/75/N/T)/Cu/in B1-2Cc	1 #6,0(N), 1 #6,0(A), 1 #6,0	2,5	39,15	40	1,68		700	700
5	AC Cond.9000 BTUS - UC05 QUARTO. DESCANÇO FEM.	220	FFT	1100	0,8	990	5,00	0,45	0,94	11,82	20,00 A	(Cu/PVC/75/N/T)/Cu/in B1-2Cc	1 #6,0(N), 1 #6,0(A), 1 #6,0	2,5	38,51	41	1,55	990		990
6	AC Cond.9000 BTUS - UC06 QUARTO.DESCANÇO MASC.	220	FFT	1100	0,8	990	5,00	0,45	0,94	11,82	20,00 A	(Cu/PVC/75/N/T)/Cu/in B1-2Cc	1 #6,0(N), 1 #6,0(A), 1 #6,0	2,5	37,56	41	1,50	990		990
7	Ar Cond. 36000 btus - UC7 COZINHA	220	FFT	3960	0,8	3010	17,73	0,45	0,94	41,91	40,00 A	(Cu/PVC/75/N/T)/Cu/in B1-2Cc	1 #6,0(N), 1 #6,0(A), 1 #6,0	6	35,65	36	0,93	1980	1980	
8	Ar Cond. 9000 btus - UC8 POSTO ENFERMAGEM	220	FFT	1100	0,8	990	5,00	0,45	0,94	11,82	20,00 A	(Cu/PVC/75/N/T)/Cu/in B1-2Cc	1 #6,0(N), 1 #6,0(A), 1 #6,0	2,5	37,52	37	0,74	990	990	
9	Ar Cond. 12000 btus - UC9 APLICAÇÃO MEDICAMENTOS	220	FFT	1400	0,8	1280	6,36	0,45	0,94	15,04	20,00 A	(Cu/PVC/75/N/T)/Cu/in B1-2Cc	1 #6,0(N), 1 #6,0(A), 1 #6,0	2,5	41,42	41	0,88		700	700
10	Ar Cond. 30000 btus - UC10 ATEND. COLETIVO. 1	220	FFT	3960	0,8	3010	17,73	0,45	0,94	55,01	32,00 A	(Cu/PVC/75/N/T)/Cu/in B1-2Cc	1 #6,0(N), 1 #6,0(A), 1 #6,0	4	43,07	41	0,18	1980	1980	
11	Ar Cond. 30000 btus - UC11 ATEND. COLETIVO 2	220	FFT	3960	0,8	3010	14,09	0,45	0,94	55,01	32,00 A	(Cu/PVC/75/N/T)/Cu/in B1-2Cc	1 #6,0(N), 1 #6,0(A), 1 #6,0	4	30,45	31	0,31	1980		1980
12	Ar Cond. 12000 btus - UC12 FARMÁCA	220	FFT	1400	0,8	1280	6,36	0,45	0,94	15,04	20,00 A	(Cu/PVC/75/N/T)/Cu/in B1-2Cc	1 #6,0(N), 1 #6,0(A), 1 #6,0	2,5	39,11	39	1,48	700		700
13	Ar Cond. 9000 btus - UC13 SALA TI	220	FFT	1100	0,8	990	5,00	0,45	0,94	11,82	20,00 A	(Cu/PVC/75/N/T)/Cu/in B1-2Cc	1 #6,0(N), 1 #6,0(A), 1 #6,0	2,5	32,15	32	1,03	990	990	
14	Ar Cond. 36000 btus - UC14 SALA DE ESPERA ACOLHIMENTO	220	FFT	3960	0,8	3010	17,73	0,45	0,94	41,91	40,00 A	(Cu/PVC/75/N/T)/Cu/in B1-2Cc	1 #6,0(N), 1 #6,0(A), 1 #6,0	6	33,35	33	1,08	1980	1980	
15	Ar Cond. 12000 btus - UC15 SALA ADMINISTRATIVA	220	FFT	1400	0,8	1280	6,36	0,45	0,94	15,04	20,00 A	(Cu/PVC/75/N/T)/Cu/in B1-2Cc	1 #6,0(N), 1 #6,0(A), 1 #6,0	2,5	24,58	24	0,4		700	700
16	Ar Cond. 18000 btus - UC16 APOIO ADM	220	FFT	1400	0,8	1280	6,36	0,45	0,94	15,04	20,00 A	(Cu/PVC/75/N/T)/Cu/in B1-2Cc	1 #6,0(N), 1 #6,0(A), 1 #6,0	2,5	30,47	31	0,73	700	700	
17	Ar Cond. 24000 btus - UC17 ATEND. INDIVIDUAL / COLETIVO	220	FFT	2200	0,8	1760	11,80	0,45	0,94	27,56	32,00 A	(Cu/PVC/75/N/T)/Cu/in B1-2Cc	1 #6,0(N), 1 #6,0(A), 1 #6,0	4	28,86	29	1,07	1760	1760	
18	Ar Cond. 12000 btus - UC18 ATEND. INDIVIDUAL 3	220	FFT	1400	0,8	1280	6,36	0,45	0,94	15,04	20,00 A	(Cu/PVC/75/N/T)/Cu/in B1-2Cc	1 #6,0(N), 1 #6,0(A), 1 #6,0	2,5	29,15	32	1,79	700		700
19	Ar Cond. 12000 btus - UC19 ATEND. INDIVIDUAL 2	220	FFT	1400	0,8	1280	6,36	0,45	0,94	15,04	20,00 A	(Cu/PVC/75/N/T)/Cu/in B1-2Cc	1 #6,0(N), 1 #6,0(A), 1 #6,0	2,5	27,68	28	0,81	700	700	
20	Ar Cond. 12000 btus - UC20 ATEND. INDIVIDUAL 1	220	FFT	1400	0,8	1280	6,36	0,45	0,94	15,04	20,00 A	(Cu/PVC/75/N/T)/Cu/in B1-2Cc	1 #6,0(N), 1 #6,0(A), 1 #6,0	2,5	27,4	28	1,75	700	700	
21	Ar Cond. 9000 btus - UC21 RECEPÇÃO	220	FFT	1100	0,8	990	5,00	0,45	0,94	11,82	20,00 A	(Cu/PVC/75/N/T)/Cu/in B1-2Cc	1 #6,0(N), 1 #6,0(A), 1 #6,0	2,5	31,11	31	1,11		990	990
22	Ar Cond. 12000 btus - UC22 SALA DE ACOLHIMENTO	220	FFT	1400	0,8	1280	6,36	0,45	0,94	15,04	20,00 A	(Cu/PVC/75/N/T)/Cu/in B1-2Cc	1 #6,0(N), 1 #6,0(A), 1 #6,0	2,5	29,15	32	1,79	700	700	
23	Ar Cond. 36000 btus - UC23 SALA DE REUNIÃO	220	FFT	3960	0,8	3010	17,73	0,45	0,94	41,91	40,00 A	(Cu/PVC/75/N/T)/Cu/in B1-2Cc	1 #6,0(N), 1 #6,0(A), 1 #6,0	6	31,14	31	1,01	1980	1980	
24	EXAUSTOR EX01 MOTOR	220	FFT	100,00	0,8	100	0,57	0,45	0,94	0,96	10,00 A	(Cu/PVC/75/N/T)/Cu/in B1-2Cc	1 #6,0(N), 1 #6,0(A), 1 #6,0	4	21,00	21	0,01	100		
25	EXAUSTOR EX02 MOTOR	220	FFT	100,00	0,8	100	0,57	0,45	0,94	0,96	10,00 A	(Cu/PVC/75/N/T)/Cu/in B1-2Cc	1 #6,0(N), 1 #6,0(A), 1 #6,0	4	21,00	21	0,01	100		
26	MOTOR VE 01	220	FFT	100,00	0,8	100	0,57	0,45	0,94	0,96	10,00 A	(Cu/PVC/75/N/T)/Cu/in B1-2Cc	1 #6,0(N), 1 #6,0(A), 1 #6,0	4	21,00	21	0,01	100		
27	MOTOR VE 02	220	FFT	100,00	0,8