S5-6

PLANTA
ESC 1:25

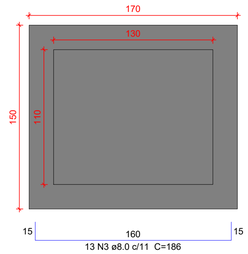

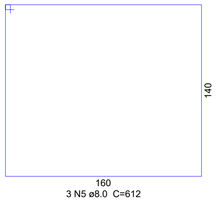

CORTE
ESC 1:25

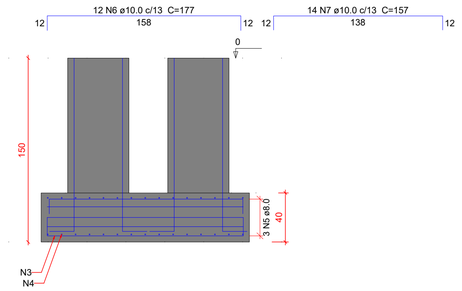

P5=P6

TERREO

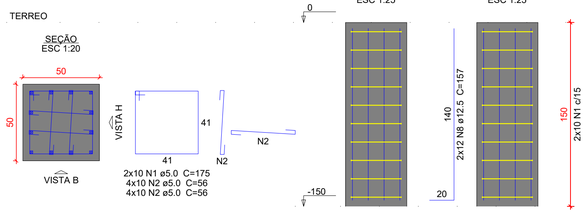

Relação do aço

ELEMENTO	AÇO	N	DIAM (mm)	QUANT	C.UNIT (cm)	C.TOTAL (cm)
S5-6	CA60	1	5.0	20	175	3500
	CA60	2	5.0	80	56	4480
	CA50	3	8.0	13	186	2418
	CA50	4	8.0	15	166	2490
	CA50	5	8.0	3	612	1836
	CA50	6	10.0	12	177	2124
	CA50	7	10.0	14	157	2198
	CA50	8	12.5	24	157	3768
S1-2-3-4	CA60	9	5.0	40	73	2920
	CA50	10	8.0	24	237	5688
	CA50	11	8.0	2	842	1684
	CA50	12	10.0	16	278	4448
	CA50	13	10.0	19	243	4617
	CA50	14	10.0	18	207	3726
	CA50	15	12.5	24	204	4896

Resumo do aço

AÇO	DIAM (mm)	C.TOTAL (m)	QUANT + 10 % (Barras)	PESO + 10 % (kg)
CA50	8.0	141.2	13	61.3
	10.0	171.2	16	116.1
	12.5	86.7	8	91.8
CA60	5.0	109	-	18.5

PESO TOTAL (kg)	
CA50	269.1
CA60	18.5

Volume de concreto (C-30) = 5.94 m³
Área de forma = 17.2 m²

S1-2-3-4

PLANTA
ESC 1:25

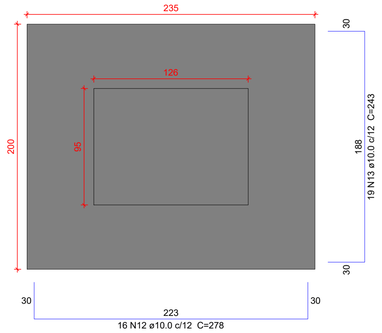

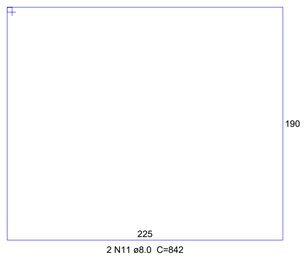

CORTE
ESC 1:25

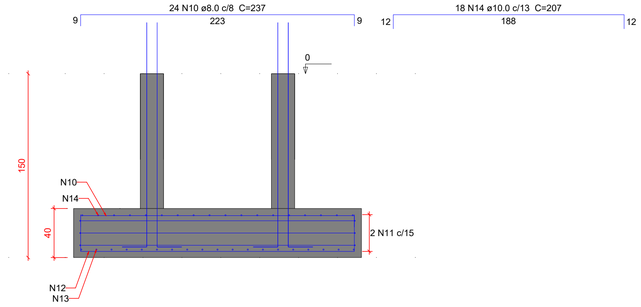

P1=P4

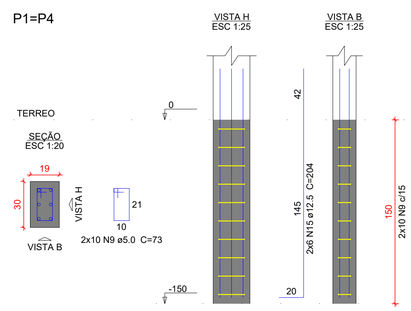

P2

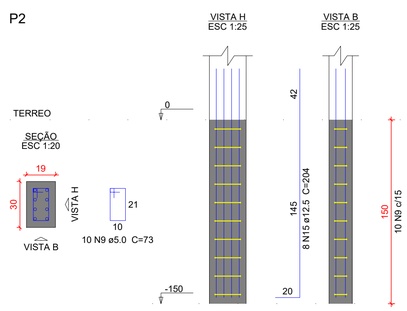

P3

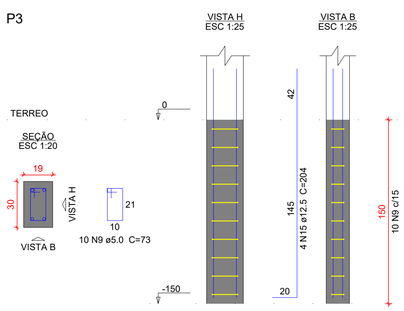

NOTAS GERAIS

1. DIMENSÕES EM CENTÍMETRO, BITOLAS EM MILÍMETRO, EXCETO ONTE INDICADO DE OUTRA FORMA. AS COTAS DE IMPLANTAÇÃO DA OBRA BEM COMO AS COTAS E OS NÍVEIS DAS FORMAS DEVERÃO SER VERIFICADOS E ACEITOS PELO RESPONÁVEL TECNICO DA OBRA ANTES DA EXECUÇÃO;
2. MATERIAIS FUNDAÇÃO:
   AÇO CA-50
   CONCRETO DA EDIFICAÇÃO: C35 (fck = 35 MPa)
   RELAÇÃO ÁGUA/CIMENTO ≤ 0,6
   DIÂMETRO MAXIMO DO AGREGADO GRAÚDO: 19 mm;
3. MATERIAIS CONTENÇÃO:
   AÇO CA-50
   CONCRETO DA EDIFICAÇÃO: C30 (fck = 30 MPa)
   RELAÇÃO ÁGUA/CIMENTO ≤ 0,55
   DIÂMETRO MAXIMO DO AGREGADO GRAÚDO: 19 mm;
4. VERIFICAR ARMADURAS DE ARRANQUE
5. COBRIMENTO MÍNIMO:
   SAPATAS: 5,0 cm
   PILARES EM CONTATO COM SOLO: 4,5 cm
   PILARES: 2,5 cm
   VIGAS BALDRAMES: 3,0 cm
   VIGAS: 2,0 cm
6. AS BARRAS DE AÇO DEVERÃO SER CONVENIENTEMENTE LIMPAS DE QUALQUER SUBSTÂNCIA PREJUDICIAL A ADERÊNCIA, RETIRANDO-SE AS ESCAMAS EVENTUALMENTE DESTACADAS POR OXIDAÇÃO. AINDA: AS BARRAS EXCESSIVAMENTE DANIFICADAS DEVERÃO SER DESCARTADAS;
7. JUNTAS DE CONCRETAGEM: QUANDO O LANÇAMENTO DO CONCRETO FOR INTERROMPIDO E, ASSIM, FORMAR-SE UMA JUNTA DE CONCRETAGEM, DEVE-SE, ANTES DE INICIAR O LANÇAMENTO DO CONCRETO FRESTO, REMOVER A NATA E LIMPAR A SUPERFÍCIE DA JUNTA. DURANTE A CONCRETAGEM O CONCRETO DEVERÁ SER PERFEITAMENTE ADENSADO ATÉ A SUPERFÍCIE DA JUNTA;
8. TODAS AS ESTRUTURAS EM CONTATO COM O SOLO DEVEM SER ISOLADAS COM UMA CAMADA DE CONCRETO MAGRO DE NO MÍNIMO 5 cm (TRAÇO USUAL 1:8) ENTRE O SOLO E A ESTRUTURA;
9. O SOLO SOBRE AS SAPATAS DEVE SER COMPACTADO;
10. TODOS OS NÍVEIS INDICADOS NO PROJETO ESTRUTURAL REFEREM-SE AO NÍVEL 0.00 DO PROJETO ARQUITETÔNICO;
11. ESCORAMENTO E FORMAS DEVEM SER RETIRADOS SEM CHOQUES EXCESSIVOS.

REV	DATA	DESCRIÇÃO
R00	29/09/2026	EMISSÃO INICIAL

Nome do Empreendimento
CAPS III

Murilo Matos Conceição

Endereço do Empreendimento
RUA DOS ESTUDANTES, S/N, CENTRO, PAULO AFONSO/BA

Disciplina
FUNDAÇÃO

Título do desenho
PLANTA DE DETALHAMENTO DAS SAPATAS DO PÓRTICO

Etapa
PROJETO EXECUTIVO

CONSÓRCIO SAÚDE
CONCREMAT | MEP

Projetista e coordenador
CONSÓRCIO SAÚDE CONCREMAT-MEP - CNPJ 60.255.454/0001-35
RUA JOAQUIM PALHARES, no. 40, ANDAR 5 - RIO DE JANEIRO/RJ - CEP 20.260-080
FONE (21) 3535-4131

Responsável Técnico pelo Projeto Executivo
MURILO MATOS CONCEIÇÃO
Engenheiro CREA/BA nº 3000089290

Especialidade	Prancha
EST	09/11
Revisão	Escala
R00	INDICADA

A1 (841 x 594 mm)