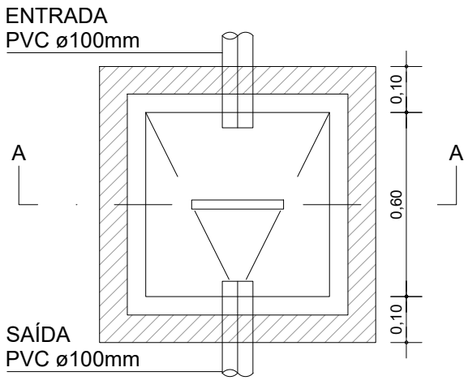

PLANTA BAIXA

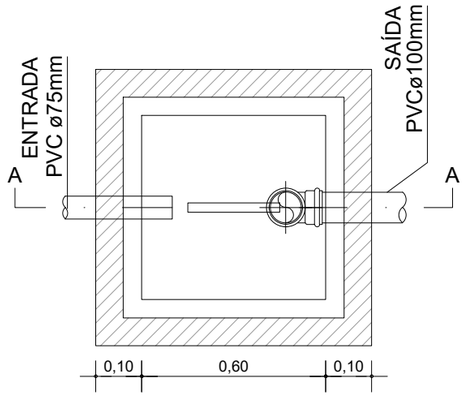

PLANTA BAIXA

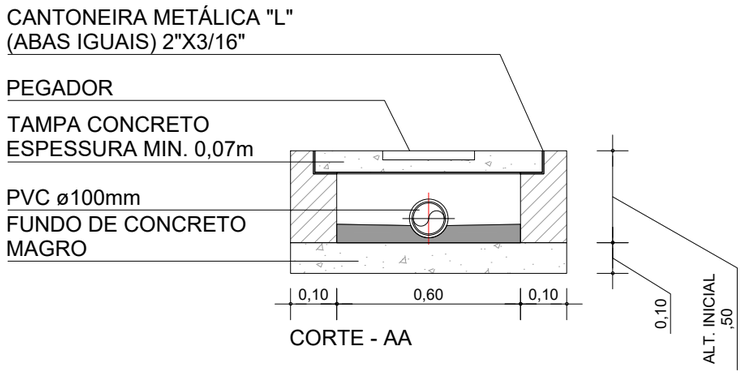

CORTE - AA

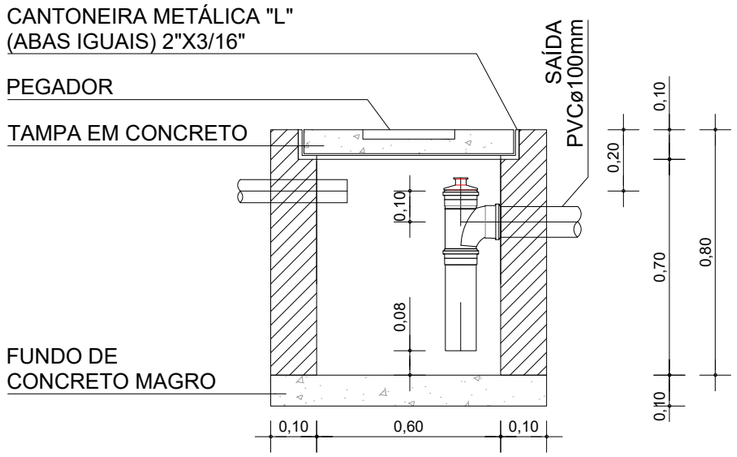

DET. CAIXA DE PASSAGEM
ESCALA 1 : 20

DET. CAIXA DE ESPUMA
ESCALA 1 : 20

Consremat Engenharia e Tecnologia S/A
André Clemente Correia
Coordenador de Contratos

CONSÓRCIO SAÚDE CONCREMAT-MEP - CNPJ 60.255.454/0001-35
RUA JOAQUIM PALHARES, no. 40, ANDAR 5 - RIO DE JANEIRO/RJ - CEP 20.260-080 - FONE (21) 3535-4131

Medidas em metros.
O valor da cota prevalece ao da escala.

Conferir medidas no local.
Antes de qualquer alteração consultar o arquiteto responsável.

REV	DATA	CONTEÚDO			REV	DATA	CONTEÚDO
00	25/09/2026	EMISSÃO INICIAL					

Nome do Empreendimento
CAPS III

Endereço do Empreendimento
RUA DOS ESTUDANTES, S/N, CENTRO, PAULO AFONSO/BA

Disciplina
ESGOTO

Título do desenho
PLANTA DE DETALHES

Etapa
PROJETO EXECUTIVO

CONSÓRCIO SAÚDE
CONCREMAT | MEP

Projetista e coordenador
CONSÓRCIO SAÚDE CONCREMAT-MEP - CNPJ 60.255.454/0001-35
RUA JOAQUIM PALHARES, no. 40, ANDAR 5 - RIO DE JANEIRO/RJ - CEP 20.260-080
FONE (21) 3535-4131

Responsável Técnico pelo Projeto de Esgoto
ANDRÉ CLEMENTE CORREIA
ENGENHEIRO CREA: 1809024404

Prancha	Especialidade
02/02	ESG
Revisão	**Escala**
00	1/20