TABELA DE ESTRUTURAS				
CÓDIGO	TIPO	COTAS	PROFUNDIDADE (m)	COORDENADAS
D-14.101	BOCA DE BUEIRO	CT= 61,92 CF= ???	???	N=8575445 E=566916
D-14.102	BOCA DE BUEIRO	CT= 63,50 CF= ???	???	N=8575407 E=566864
D-14.103	BOCA DE BUEIRO	CT= 64,36 CF= ???	???	N=8575007 E=567148
D-14.104	BOCA DE BUEIRO	CT= 58,19 CF= ???	???	N=8574900 E=566980
D-14.105	BOCA DE BUEIRO	CT= 54,63 CF= ???	???	N=8575535 E=567097
J-14.101	CCS05/TCC01	CT= 62,93 CF= 60,78	2.15	N=8575452 E=566911
J-14.102	CCS05/TCC01	CT= 64,51 CF= 62,36	2.15	N=8575411 E=566858
J-14.103	CCS05/TCC01	CT= 65,36 CF= 63,21	2.15	N=8575009 E=567144
J-14.104	CCS05/TCC01	CT= 59,21 CF= 57,06	2.15	N=8574905 E=566986
J-14.105	CCS05/TCC01	CT= 55,65 CF= 53,50	2.15	N=8575530 E=567090

TABELA DOS BUEIROS					
CÓDIGO	DN (m)	COMP. (m)	COTA DE MONTANTE	COTA DE JUSANTE	DECLIVIDADE (%)
G-14.101	0.60	8.41	60,78	60,74	0.50%
G-14.102	0.60	7.41	62,36	62,32	0.50%
G-14.103	0.60	4.08	63,21	63,19	0.50%
G-14.104	0.60	7.83	57,06	57,02	0.50%
G-14.105	0.60	8.60	53,50	53,46	0.50%

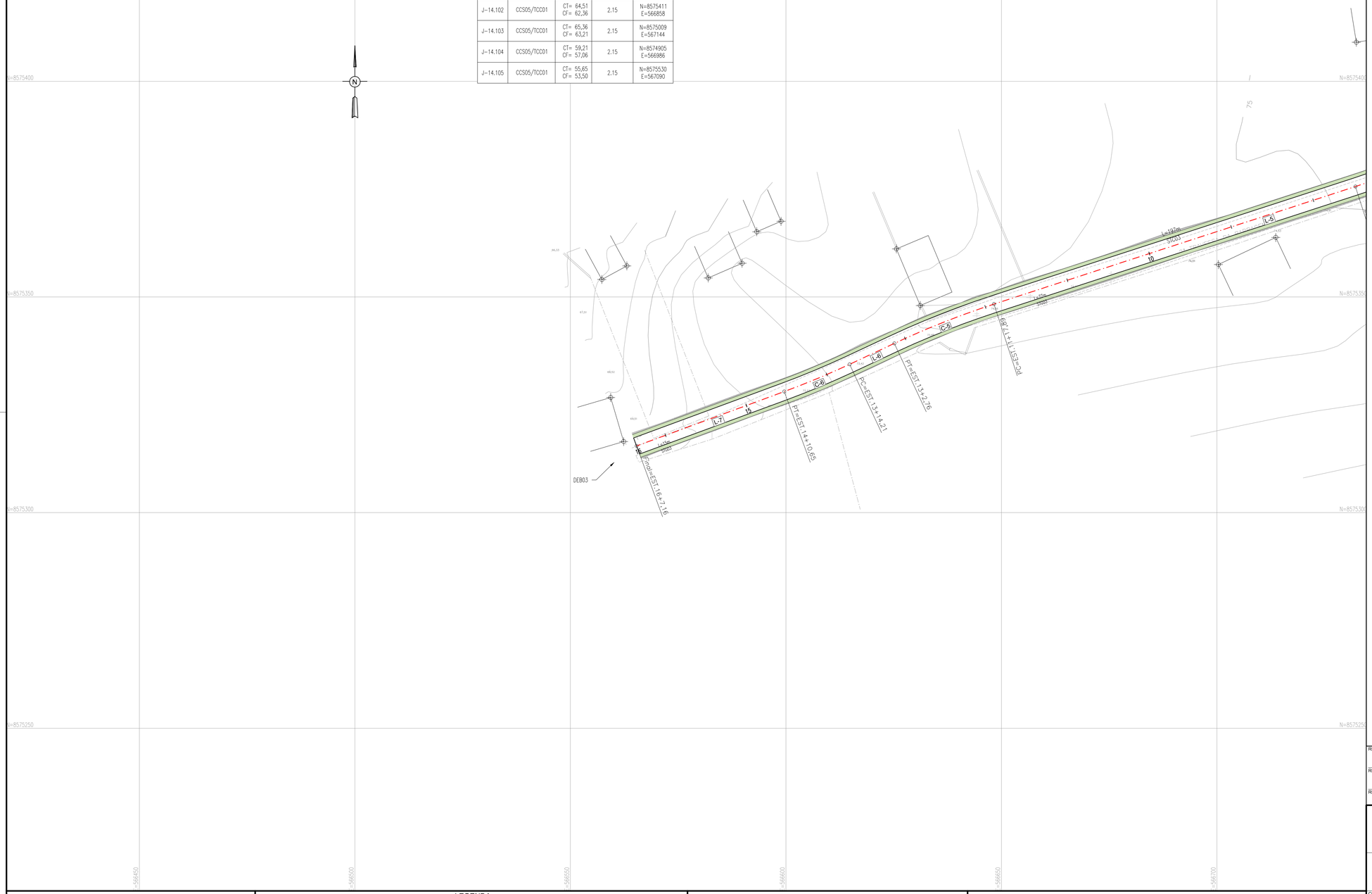

ARTICULAÇÃO

CÓDIGO 33

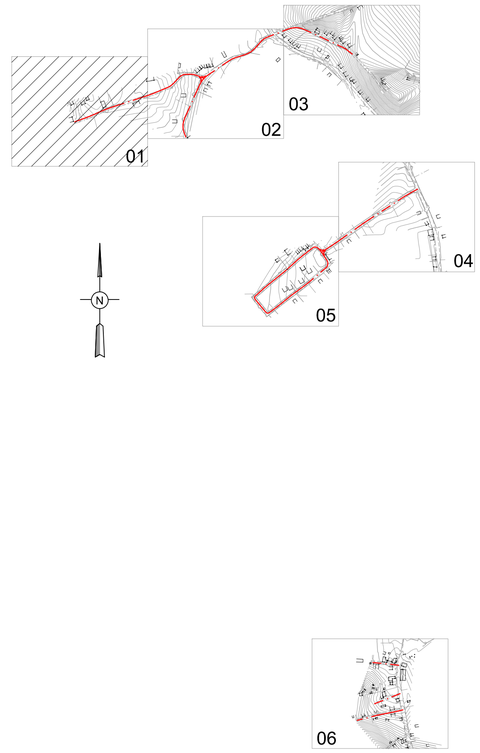

NOTAS:

1 - MEDIDAS EM METRO, EXCETO ONDE INDICADO.

2 - PARA DETALHES DAS SEÇÕES TRANSVERSAIS DAS TRANSIÇÕES DE PASSEIOS E PAVIMENTOS, CONSULTAR PROJETO URBANÍSTICO DE PAVIMENTAÇÃO

3 - O COMPRIMENTO DA GALERIA TUBULAR DEVERÁ SER AJUSTADO AO TERRENO CONTÍGUO, MANTENDO SUA DECLIVIDADE.

4 - AS COTAS DOS DISPOSITIVOS DEVERÃO SER CONFIRMADAS EM CAMPO.

LEGENDA:

PLANTA VIÁRIO	
L-1	CÓDIGO DA LINHA
C-1	CÓDIGO DA CURVA
	EIXO ESTAQUEADO
2,0% -2,0%	SUPERELEVAÇÃO
PC	PONTO DE CURVA
PI	PI DA CURVA
PT	PONTO DE TANGENTE
	CURVA DE NÍVEL

PLANTA DRENAGEM

CÓDIGO
G-00-101
FLUXO
J-01.101 CÓDIGO

DESENHOS DE REFERÊNCIA:

0365-DE-00-SV-001
0365-DE-00-SV-002
0365-DE-33-SV-007
0365-DE-33-SV-008
0365-DE-33-SV-009
0365-DE-33-SV-010
0365-DE-33-SV-011

A T U A L I Z A Ç Ã O

Nº	DATA	CONTEÚDO	REVISADO	VERIFICADO	APROVADO

RESPONSÁVEL CONTRATANTE:

RESPONSÁVEL CONSTRUTOR:

RESPONSÁVEL PROJETISTA:

SECRETARIA DE INFRAESTRUTURA HÍDRICA E SANEAMENTO | BAHIA GOVERNO DO ESTADO | Consórcio HYDROS ffa

PLANO URBANÍSTICO E AMBIENTAL
E PROJETOS ESPECÍFICOS PARA O VETOR IPITANGA

CONTRATANTE: SECRETARIA DE INFRAESTRUTURA HÍDRICA E SANEAMENTO - SIHS

FASE: PROJETO EXECUTIVO | DISCIPLINA: SISTEMA VIÁRIO | TEMA/PROJ. ESPECÍFICO: GEOMETRIA E DRENAGEM

TÍTULO: PLANTA
GRUPO 02 - BARRAGEM IPITANGA I

NÚMERO PRANCHA: 01 DE 06

ENDEREÇO: RODOVIA BA 526 - CASSANGE - SALVADOR / BAHIA | DATA EMISSÃO INICIAL: OUT./2016 | ESCALA: 1:500

PROJETO Nº: 0365 | PROJ.: TIAGO CARNEIRO | DES.: RODRIGO MARTINS

CONF.: FRANZ RANGEL | VERIF.: LIANA VIVEIROS | APROV.: ULYSSES LIMA

DESENHO Nº 0365-DE-33-SV-001 R-00

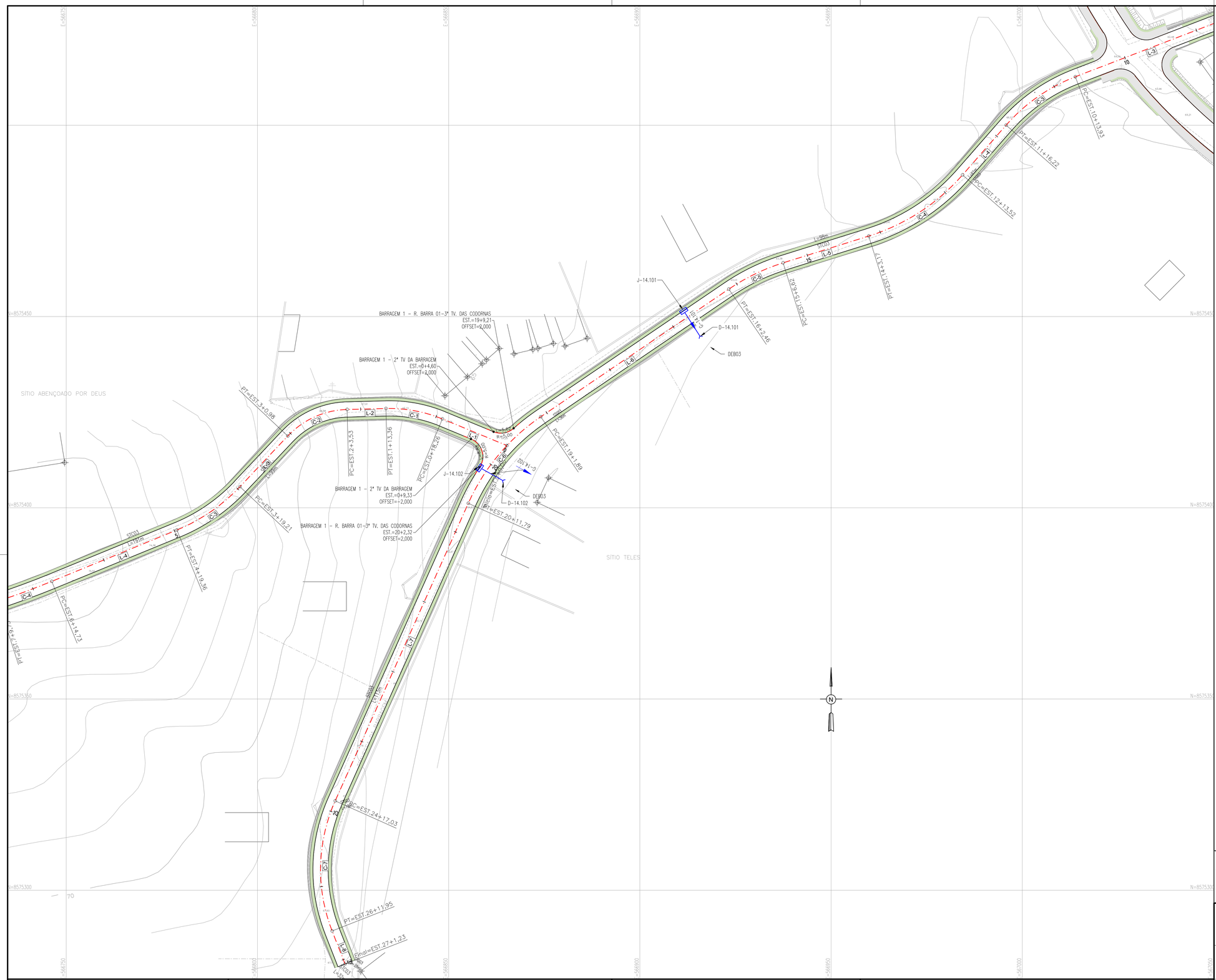

ARTICULAÇÃO

CÓDIGO 33

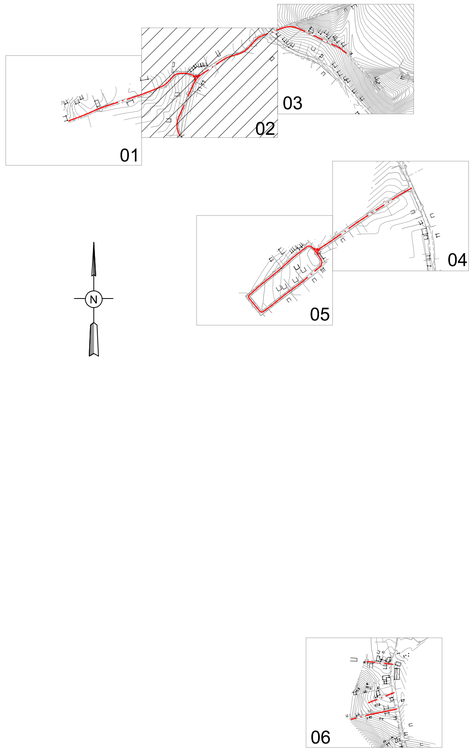

RESPONSÁVEL CONTRATANTE:

RESPONSÁVEL CONSTRUTOR:

RESPONSÁVEL PROJETISTA:

SECRETARIA DE INFRAESTRUTURA HÍDRICA E SANEAMENTO | BAHIA GOVERNO DO ESTADO | Consórcio HYDROS | ffa

PLANO URBANÍSTICO E AMBIENTAL E PROJETOS ESPECÍFICOS PARA O VETOR IPITANGA

CONTRATANTE: SECRETARIA DE INFRAESTRUTURA HÍDRICA E SANEAMENTO - SIHS

FASE: PROJETO EXECUTIVO | DISCIPLINA: SISTEMA VIÁRIO | TEMA/PROJ. ESPECÍFICO: GEOMETRIA E DRENAGEM

TÍTULO: PLANTA
GRUPO 02 - BARRAGEM IPITANGA I

NÚMERO PRANCHA: 02 DE 06

ENDEREÇO: RODOVIA BA 526 - CASSANGE - SALVADOR / BAHIA | DATA EMISSÃO INICIAL: OUT./2016 | ESCALA: 1:500

PROJETO Nº: 0365 | PROJ.: TIAGO CARNEIRO | DES.: RODRIGO MARTINS

CONF.: FRANZ RANGEL | VERIF.: LIANA VIVEIROS | APROV.: ULYSSES LIMA

DESENHO Nº 0365-DE-33-SV-002 R-00

NOTAS:

1 - MEDIDAS EM METRO, EXCETO ONDE INDICADO.

2 - PARA DETALHES DAS SEÇÕES TRANSVERSAIS DAS TRANSIÇÕES DE PASSEIOS E PAVIMENTOS, CONSULTAR PROJETO URBANÍSTICO DE PAVIMENTAÇÃO

3 - O COMPRIMENTO DA GALERIA TUBULAR DEVERÁ SER AJUSTADO AO TERRENO CONTÍGUO, MANTENDO SUA DECLIVIDADE.

4 - AS COTAS DOS DISPOSITIVOS DEVERÃO SER CONFIRMADAS EM CAMPO.

LEGENDA:

PLANTA VIÁRIO	
L-1	CÓDIGO DA LINHA
C-1	CÓDIGO DA CURVA
	EIXO ESTAQUEADO
2,0% 2,0%	SUPERELEVAÇÃO
PC	PONTO DE CURVA
PI	PI DA CURVA
PT	PONTO DE TANGENTE
	CURVA DE NÍVEL

PLANTA DRENAGEM

CÓDIGO
G-00-101
FLUXO
J-01.101 CÓDIGO

DESENHOS DE REFERÊNCIA:

0365-DE-00-SV-001
0365-DE-00-SV-002
0365-DE-33-SV-007
0365-DE-33-SV-008
0365-DE-33-SV-009
0365-DE-33-SV-010
0365-DE-33-SV-011

A T U A L I Z A Ç Ã O

Nº	DATA	CONTEÚDO	REVISADO	VERIFICADO	APROVADO

ARTICULAÇÃO

CÓDIGO 33

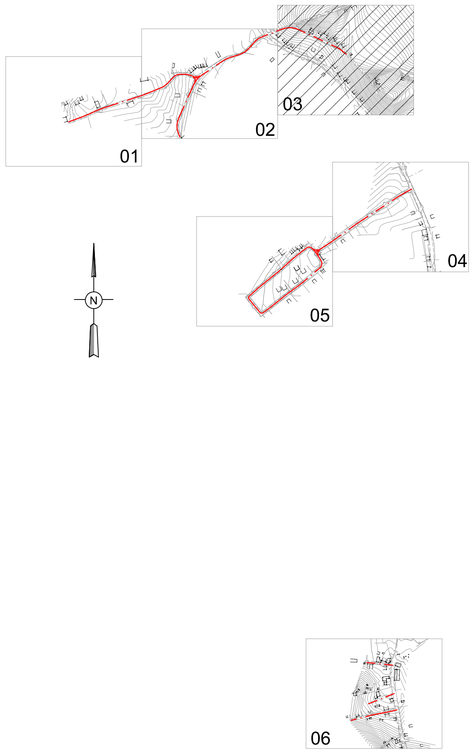

RESPONSÁVEL CONTRATANTE:

RESPONSÁVEL CONSTRUTOR:

RESPONSÁVEL PROJETISTA:

SECRETARIA DE INFRAESTRUTURA HÍDRICA E SANEAMENTO | BAHIA GOVERNO DO ESTADO | Consórcio HYDROS | ffa

PLANO URBANÍSTICO E AMBIENTAL
E PROJETOS ESPECÍFICOS PARA O VETOR IPITANGA

CONTRATANTE: SECRETARIA DE INFRAESTRUTURA HÍDRICA E SANEAMENTO - SIHS

FASE: PROJETO EXECUTIVO | DISCIPLINA: SISTEMA VIÁRIO | TEMA/PROJ. ESPECÍFICO: GEOMETRIA E DRENAGEM

TÍTULO: PLANTA
GRUPO 02 - BARRAGEM IPITANGA I

NÚMERO PRANCHA: 03 DE 06

ENDEREÇO: RODOVIA BA 526 - CASSANGE - SALVADOR / BAHIA

DATA EMISSÃO INICIAL: OUT./2016 | ESCALA: 1:500

PROJETO Nº: 0365 | PROJ.: TIAGO CARNEIRO | DES.: RODRIGO MARTINS

DESENHO Nº 0365-DE-33-SV-003 R-00

CONF.: FRANZ RANGEL | VERIF.: LIANA VIVEIROS | APROV.: ULYSSES LIMA

NOTAS:

1 - MEDIDAS EM METRO, EXCETO ONDE INDICADO.

2 - PARA DETALHES DAS SEÇÕES TRANSVERSAIS DAS TRANSIÇÕES DE PASSEIOS E PAVIMENTOS, CONSULTAR PROJETO URBANÍSTICO DE PAVIMENTAÇÃO

3 - O COMPRIMENTO DA GALERIA TUBULAR DEVERÁ SER AJUSTADO AO TERRENO CONTÍGUO, MANTENDO SUA DECLIVIDADE.

4 - AS COTAS DOS DISPOSITIVOS DEVERÃO SER CONFIRMADAS EM CAMPO.

LEGENDA:

PLANTA VIÁRIO		PLANTA DRENAGEM
L-1	CÓDIGO DA LINHA	CÓDIGO G-00-101
C-1	CÓDIGO DA CURVA	
	EIXO ESTAQUEADO	FLUXO
2,2% 2,2%	SUPERELEVAÇÃO	
PC	PONTO DE CURVA	J-01.101 CÓDIGO
PI	PI DA CURVA	
PT	PONTO DE TANGENTE	
	CURVA DE NÍVEL	

DESENHOS DE REFERÊNCIA:

0365-DE-00-SV-001
0365-DE-00-SV-002
0365-DE-33-SV-007
0365-DE-33-SV-008
0365-DE-33-SV-009
0365-DE-33-SV-010
0365-DE-33-SV-011

A T U A L I Z A Ç Ã O

Nº	DATA	CONTEÚDO	REVISADO	VERIFICADO	APROVADO

ARTICULAÇÃO

CÓDIGO 33

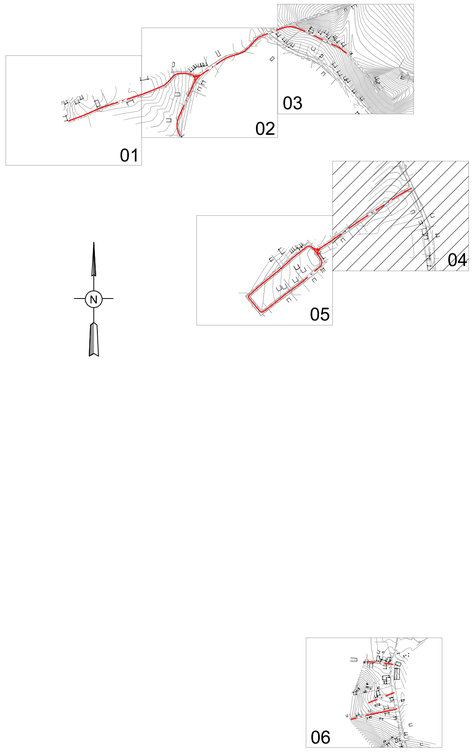

RESPONSÁVEL CONTRATANTE:

RESPONSÁVEL CONSTRUTOR:

RESPONSÁVEL PROJETISTA:

SECRETARIA DE INFRAESTRUTURA HÍDRICA E SANEAMENTO | BAHIA GOVERNO DO ESTADO | Consórcio HYDROS | ffa

PLANO URBANÍSTICO E AMBIENTAL E PROJETOS ESPECÍFICOS PARA O VETOR IPITANGA

NOTAS:

1 - MEDIDAS EM METRO, EXCETO ONDE INDICADO.

2 - PARA DETALHES DAS SEÇÕES TRANSVERSAIS DAS TRANSIÇÕES DE PASSEIOS E PAVIMENTOS, CONSULTAR PROJETO URBANÍSTICO DE PAVIMENTAÇÃO

3 - O COMPRIMENTO DA GALERIA TUBULAR DEVERÁ SER AJUSTADO AO TERRENO CONTÍGUO, MANTENDO SUA DECLIVIDADE.

4 - AS COTAS DOS DISPOSITIVOS DEVERÃO SER CONFIRMADAS EM CAMPO.

LEGENDA:

PLANTA VIÁRIO		PLANTA DRENAGEM	
L-1	CÓDIGO DA LINHA	CÓDIGO G-00-101	CÓDIGO
C-1	CÓDIGO DA CURVA		
	EIXO ESTAQUEADO		
2,0% 3,0%	SUPERELEVAÇÃO		
PC	PONTO DE CURVA		
PI	PI DA CURVA		
PT	PONTO DE TANGENTE		
	CURVA DE NIVEL	J-01.101	FLUXO CÓDIGO

DESENHOS DE REFERÊNCIA:

0365-DE-00-SV-001

0365-DE-00-SV-002

0365-DE-33-SV-007

0365-DE-33-SV-008

0365-DE-33-SV-009

0365-DE-33-SV-010

0365-DE-33-SV-011

A T U A L I Z A Ç Ã O

Nº	DATA	CONTEÚDO	REVISADO	VERIFICADO	APROVADO

CONTRATANTE: SECRETARIA DE INFRAESTRUTURA HÍDRICA E SANEAMENTO - SIHS

FASE:	DISCIPLINA:	TEMA/PROJ. ESPECÍFICO:
PROJETO EXECUTIVO	SISTEMA VIÁRIO	GEOMETRIA E DRENAGEM

TÍTULO: PLANTA
GRUPO 02 - BARRAGEM IPITANGA I

NÚMERO PRANCHA: 04 DE 06

ENDEREÇO: RODOVIA BA 526 - CASSANGE - SALVADOR / BAHIA

DATA EMISSÃO INICIAL: OUT./2016

ESCALA: 1:500

PROJETO Nº	PROJ.:	DES.:	DESENHO Nº
0365	TIAGO CARNEIRO	RODRIGO MARTINS	0365-DE-33-SV-004 R-00
CONF.: FRANZ RANGEL	VERIF.: LIANA VIVEIROS	APROV.: ULYSSES LIMA	

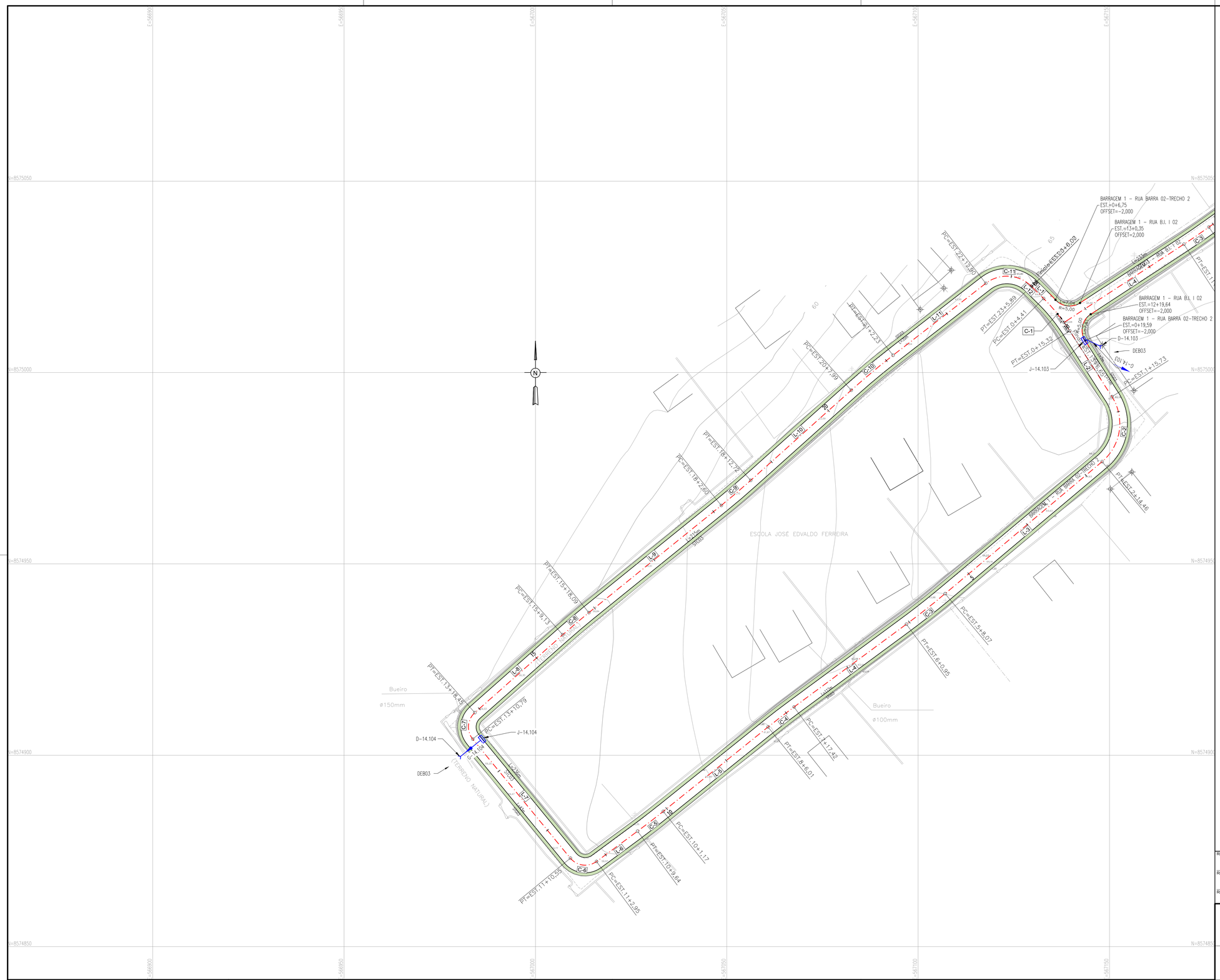

ARTICULAÇÃO

CÓDIGO 33

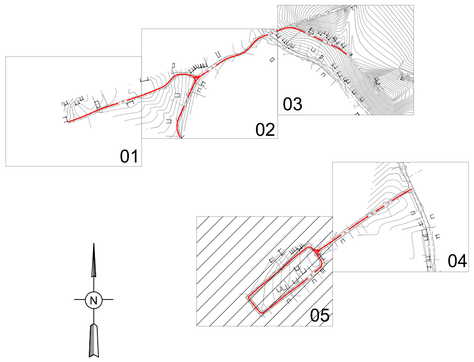

RESPONSÁVEL CONTRATANTE:

RESPONSÁVEL CONSTRUTOR:

RESPONSÁVEL PROJETISTA:

SECRETARIA DE INFRAESTRUTURA HÍDRICA E SANEAMENTO | BAHIA GOVERNO DO ESTADO | Consórcio HYDROS ffa

PLANO URBANÍSTICO E AMBIENTAL E PROJETOS ESPECÍFICOS PARA O VETOR IPITANGA

NOTAS:

1 - MEDIDAS EM METRO, EXCETO ONDE INDICADO.

2 - PARA DETALHES DAS SEÇÕES TRANSVERSAIS DAS TRANSIÇÕES DE PASSEIOS E PAVIMENTOS, CONSULTAR PROJETO URBANÍSTICO DE PAVIMENTAÇÃO

3 - O COMPRIMENTO DA GALERIA TUBULAR DEVERÁ SER AJUSTADO AO TERRENO CONTÍGUO, MANTENDO SUA DECLIVIDADE.

4 - AS COTAS DOS DISPOSITIVOS DEVERÃO SER CONFIRMADAS EM CAMPO.

LEGENDA:

PLANTA VIÁRIO	
L-1	CÓDIGO DA LINHA
C-1	CÓDIGO DA CURVA
	EIXO ESTAQUEADO
2,0% -2,0%	SUPERELEVAÇÃO
PC	PONTO DE CURVA
PI	PI DA CURVA
PT	PONTO DE TANGENTE
	CURVA DE NÍVEL

PLANTA DRENAGEM

CÓDIGO
G–00–101
FLUXO
J–01.101 CÓDIGO

DESENHOS DE REFERÊNCIA:

0365-DE-00-SV-001
0365-DE-00-SV-002
0365-DE-33-SV-007
0365-DE-33-SV-008
0365-DE-33-SV-009
0365-DE-33-SV-010
0365-DE-33-SV-011

A T U A L I Z A Ç Ã O

Nº	DATA	CONTEÚDO	REVISADO	VERIFICADO	APROVADO

CONTRATANTE: SECRETARIA DE INFRAESTRUTURA HÍDRICA E SANEAMENTO - SIHS

FASE: PROJETO EXECUTIVO | DISCIPLINA: SISTEMA VIÁRIO | TEMA/PROJ. ESPECÍFICO: GEOMETRIA E DRENAGEM

TÍTULO: PLANTA
GRUPO 02 - BARRAGEM IPITANGA I

NÚMERO PRANCHA: 05 DE 06

ENDEREÇO: RODOVIA BA 526 - CASSANGE - SALVADOR / BAHIA

DATA EMISSÃO INICIAL: OUT./2016 | ESCALA: 1:500

PROJETO Nº: 0365 | PROJ.: TIAGO CARNEIRO | DES.: RODRIGO MARTINS

CONF.: FRANZ RANGEL | VERIF.: LIANA VIVEIROS | APROV.: ULYSSES LIMA

DESENHO Nº 0365-DE-33-SV-005 R-00

ARTICULAÇÃO

CÓDIGO 33

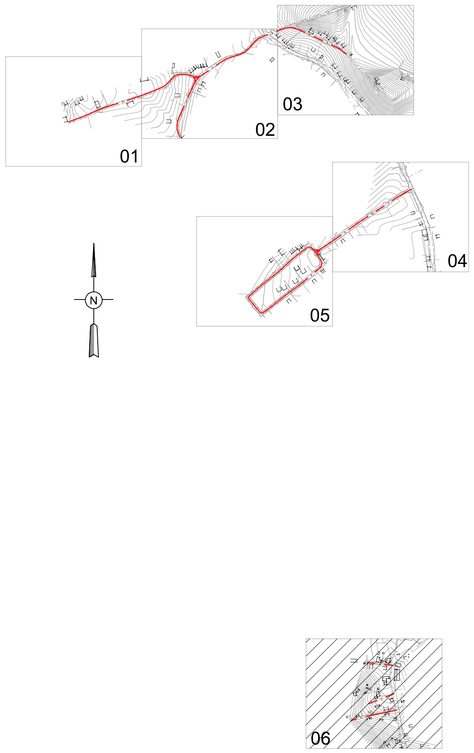

RESPONSÁVEL CONTRATANTE:

RESPONSÁVEL CONSTRUTOR:

RESPONSÁVEL PROJETISTA:

SECRETARIA DE INFRAESTRUTURA HÍDRICA E SANEAMENTO | BAHIA GOVERNO DO ESTADO | Consórcio HYDROS ffa

PLANO URBANÍSTICO E AMBIENTAL E PROJETOS ESPECÍFICOS PARA O VETOR IPITANGA

CONTRATANTE: SECRETARIA DE INFRAESTRUTURA HÍDRICA E SANEAMENTO - SIHS

FASE:	DISCIPLINA:	TEMA/PROJ. ESPECÍFICO:
PROJETO EXECUTIVO	SISTEMA VIÁRIO	GEOMETRIA E DRENAGEM

TÍTULO: PLANTA
GRUPO 02 - BARRAGEM IPITANGA I

NÚMERO PRANCHA: 06 DE 06

ENDEREÇO: RODOVIA BA 526 - CASSANGE - SALVADOR / BAHIA

DATA EMISSÃO INICIAL: OUT./2016

ESCALA: 1:500

PROJETO Nº	PROJ.:	DES.:	DESENHO Nº
0365	TIAGO CARNEIRO	RODRIGO MARTINS	0365-DE-33-SV-006 R-00
CONF.: FRANZ RANGEL	VERIF.: LIANA VIVEIROS	APROV.: ULYSSES LIMA	

NOTAS:

1 - MEDIDAS EM METRO, EXCETO ONDE INDICADO.

2 - PARA DETALHES DAS SEÇÕES TRANSVERSAIS DAS TRANSIÇÕES DE PASSEIOS E PAVIMENTOS, CONSULTAR PROJETO URBANÍSTICO DE PAVIMENTAÇÃO

3 - O COMPRIMENTO DA GALERIA TUBULAR DEVERÁ SER AJUSTADO AO TERRENO CONTÍGUO, MANTENDO SUA DECLIVIDADE.

4 - AS COTAS DOS DISPOSITIVOS DEVERÃO SER CONFIRMADAS EM CAMPO.

LEGENDA:

PLANTA VIÁRIO		PLANTA DRENAGEM	
L-1	CÓDIGO DA LINHA	CÓDIGO G-00-101	
C-1	CÓDIGO DA CURVA	FLUXO	
	EIXO ESTAQUEADO	J-01.101	CÓDIGO
2,0% 2,0%	SUPERELEVAÇÃO		
PC	PONTO DE CURVA		
PI	PI DA CURVA		
PT	PONTO DE TANGENTE		
	CURVA DE NIVEL		

DESENHOS DE REFERÊNCIA:

0365-DE-00-SV-001
0365-DE-00-SV-002
0365-DE-33-SV-007
0365-DE-33-SV-008
0365-DE-33-SV-009
0365-DE-33-SV-010
0365-DE-33-SV-011

A T U A L I Z A Ç Ã O

Nº	DATA	CONTEÚDO	REVISADO	VERIFICADO	APROVADO

BARRAGEM 1 – R. BARRA 01–3ª TV. DAS CODORNAS

Nº COMP.	ESTACA INICIAL	ESTACA FINAL	AZIMUTE	RAIO (m)	AC	TANGENTE	COMP./DESENV. (m)	COORD. INICIAL	COORD. PI	COORD. FINAL
L–1	E=0+0,00	E=0+18,56	307°42'20"	–	–	–	18.56	N 8575472,52 E 567209,24	–	N 8575483,87 E 567194,55
C–1	E=0+18,56	E=1+5,19		30.00	12°40'12"	3.33	6.63	N 8575483,87 E 567194,55	N 8575485,90 E 567191,92	N 8575487,31 E 567188,90
L–2	E=1+5,19	E=6+4,08	295°02'00"	–	–	–	98.88	N 8575487,31 E 567188,90	–	N 8575529,16 E 567099,31
C–2	E=6+4,08	E=8+4,29		50.00	46°05'07"	21.27	40.22	N 8575529,16 E 567099,31	N 8575538,16 E 567080,04	N 8575530,52 E 567060,19
L–3	E=8+4,29	E=10+13,93	248°57'00"	–	–	–	49.64	N 8575530,52 E 567060,19	–	N 8575512,69 E 567013,86
C–3	E=10+13,93	E=11+16,22		46.00	27°46'04"	11.37	22.29	N 8575512,69 E 567013,86	N 8575508,60 E 567003,25	N 8575500,05 E 566995,77
L–4	E=11+16,22	E=12+13,52	221°10'50"	–	–	–	17.30	N 8575500,05 E 566995,77	–	N 8575487,03 E 566984,38
C–4	E=12+13,52	E=14+3,17		54.00	31°27'15"	15.21	29.64	N 8575487,03 E 566984,38	N 8575475,58 E 566974,36	N 8575471,04 E 566959,85
L–5	E=14+3,17	E=15+6,62	252°38'10"	–	–	–	23.46	N 8575471,04 E 566959,85	–	N 8575464,04 E 566937,46
C–5	E=15+6,62	E=16+2,46		54.00	16°48'29"	7.98	15.84	N 8575464,04 E 566937,46	N 8575461,66 E 566929,85	N 8575457,18 E 566923,25
L–6	E=16+2,46	E=19+1,89	235°49'40"	–	–	–	59.42	N 8575457,18 E 566923,25	–	N 8575423,80 E 566874,09
C–6	E=19+1,89	E=20+11,79		54.00	31°43'54"	15.35	29.91	N 8575423,80 E 566874,09	N 8575415,18 E 566861,39	N 8575401,17 E 566855,12
L–7	E=20+11,79	E=24+17,03	204°05'40"	–	–	–	85.23	N 8575401,17 E 566855,12	–	N 8575323,37 E 566820,32
C–7	E=24+17,03	E=26+11,95		44.00	45°28'55"	18.44	34.93	N 8575323,37 E 566820,32	N 8575306,53 E 566812,80	N 8575289,36 E 566819,52
L–8	E=26+11,95	E=27+1,23	158°36'50"	–	–	–	9.28	N 8575289,36 E 566819,52	–	N 8575280,72 E 566822,90

BARRAGEM 1 – 2ª TV DA BARRAGEM

Nº COMP.	ESTACA INICIAL	ESTACA FINAL	AZIMUTE	RAIO (m)	AC	TANGENTE	COMP./DESENV. (m)	COORD. INICIAL	COORD. PI	COORD. FINAL
L–1	E=0+0,00	E=0+18,26	292°24'50"	–	–	–	18.26	N 8575416,28 E 566865,23	–	N 8575423,24 E 566848,35
C–1	E=0+18,26	E=1+13,36		36.26	23°52'37"	7.67	15.11	N 8575423,24 E 566848,35	N 8575426,16 E 566841,26	N 8575425,97 E 566833,60
L–2	E=1+13,36	E=2+3,53	268°32'10"	–	–	–	10.17	N 8575425,97 E 566833,60	–	N 8575425,71 E 566823,43
C–2	E=2+3,53	E=3+0,98		22.11	45°13'25"	9.21	17.45	N 8575425,71 E 566823,43	N 8575425,47 E 566814,23	N 8575418,77 E 566807,91
L–3	E=3+0,98	E=3+19,21	223°18'50"	–	–	–	18.22	N 8575418,77 E 566807,91	–	N 8575405,51 E 566795,41
C–3	E=3+19,21	E=4+19,36		47.34	24°23'22"	10.23	20.15	N 8575405,51 E 566795,41	N 8575398,07 E 566788,39	N 8575394,19 E 566778,93
L–4	E=4+19,36	E=6+14,73	247°42'10"	–	–	–	35.37	N 8575394,19 E 566778,93	–	N 8575380,77 E 566746,20
C–4	E=6+14,73	E=7+9,73		200.21	4°17'37"	7.51	15.00	N 8575380,77 E 566746,20	N 8575377,92 E 566739,26	N 8575375,60 E 566732,12
L–5	E=7+9,73	E=11+17,89	251°59'50"	–	–	–	88.16	N 8575375,60 E 566732,12	–	N 8575348,35 E 566648,28
C–5	E=11+17,89	E=13+2,76		203.00	7°01'10"	12.45	24.87	N 8575348,35 E 566648,28	N 8575344,50 E 566636,43	N 8575339,23 E 566625,15
L–6	E=13+2,76	E=13+14,21	244°58'40"	–	–	–	11.45	N 8575339,23 E 566625,15	–	N 8575334,39 E 566614,78
L–7	E=14+10,65	E=16+7,16	249°46'50"	–	–	–	36.51	N 8575328,07 E 566599,61	–	N 8575315,45 E 566565,35

BARRAGEM 1 – RUA BARRA 02–TRECHO 2

Nº COMP.	ESTACA INICIAL	ESTACA FINAL	AZIMUTE	RAIO (m)	AC	TANGENTE	COMP./DESENV. (m)	COORD. INICIAL	COORD. PI	COORD. FINAL
L–1	E=0+0,00	E=0+4,41	134°50'50"	–	–	–	4.41	N 8575022,45 E 567129,67	–	N 8575019,35 E 567132,79
C–1	E=0+4,41	E=0+15,32		50.00	12°30'03"	5.48	10.91	N 8575019,35 E 567132,79	N 8575015,48 E 567136,67	N 8575010,87 E 567139,63
L–2	E=0+15,32	E=1+15,73	147°21'00"	–	–	–	20.41	N 8575010,87 E 567139,63	–	N 8574993,69 E 567150,64
C–2	E=1+15,73	E=2+14,46		13.00	82°34'48"	11.42	18.74	N 8574993,69 E 567150,64	N 8574984,07 E 567156,80	N 8574976,72 E 567148,06
L–3	E=2+14,46	E=5+8,07	229°55'50"	–	–	–	53.61	N 8574976,72 E 567148,06	–	N 8574942,22 E 567107,04
C–3	E=5+8,07	E=6+0,95		200.00	3°41'19"	6.44	12.88	N 8574942,22 E 567107,04	N 8574938,07 E 567102,11	N 8574934,25 E 567096,93
L–4	E=6+0,95	E=7+17,42	233°37'10"	–	–	–	36.47	N 8574934,25 E 567096,93	–	N 8574912,62 E 567067,56
C–4	E=7+17,42	E=8+6,01		200.00	2°27'37"	4.29	8.59	N 8574912,62 E 567067,56	N 8574910,07 E 567064,10	N 8574907,37 E 567060,76
L–5	E=8+6,01	E=10+1,17	231°09'30"	–	–	–	35.16	N 8574907,37 E 567060,76	–	N 8574885,32 E 567033,37
C–5	E=10+1,17	E=10+9,64		200.00	2°25'38"	4.24	8.47	N 8574885,32 E 567033,37	N 8574882,67 E 567030,07	N 8574880,15 E 567026,66
L–6	E=10+9,64	E=11+2,95	233°35'10"	–	–	–	13.31	N 8574880,15 E 567026,66	–	N 8574872,25 E 567015,95
C–6	E=11+2,95	E=11+10,55		5.00	87°03'51"	4.75	7.60	N 8574872,25 E 567015,95	N 8574869,43 E 567012,13	N 8574873,10 E 567009,12
L–7	E=11+10,55	E=13+10,79	320°39'00"	–	–	–	40.24	N 8574873,10 E 567009,12	–	N 8574904,22 E 566983,60
C–7	E=13+10,79	E=13+18,45		5.00	87°47'55"	4.81	7.66	N 8574904,22 E 566983,60	N 8574907,94 E 566980,55	N 8574911,13 E 566984,15
L–8	E=13+18,45	E=15+9,13	48°26'50"	–	–	–	30.68	N 8574911,13 E 566984,15	–	N 8574931,48 E 567007,11
C–8	E=15+9,13	E=15+18,09		200.00	2°33'55"	4.48	8.95	N 8574931,48 E 567007,11	N 8574934,45 E 567010,47	N 8574937,27 E 567013,95
L–9	E=15+18,09	E=18+2,60	51°00'50"	–	–	–	44.52	N 8574937,27 E 567013,95	–	N 8574965,28 E 567048,55
C–9	E=18+2,60	E=18+12,72		200.00	2°53'52"	5.06	10.12	N 8574965,28 E 567048,55	N 8574968,46 E 567052,48	N 8574971,84 E 567056,25
L–10	E=18+12,72	E=20+7,99	48°07'00"	–	–	–	35.27	N 8574971,84 E 567056,25	–	N 8574995,38 E 567082,51
C–10	E=20+7,99	E=21+2,23		200.00	4°04'49"	7.12	14.24	N 8574995,38 E 567082,51	N 8575000,14 E 567087,81	N 8575004,51 E 567093,44
L–11	E=21+2,23	E=22+12,90	52°11'40"	–	–	–	30.67	N 8575004,51 E 567093,44	–	N 8575023,31 E 567117,68
C–11	E=22+12,90	E=23+5,89		9.00	82°39'10"	7.91	12.98	N 8575023,31 E 567117,68	N 8575028,16 E 567123,93	N 8575022,58 E 567129,54
L–12	E=23+5,89	E=23+6,07	134°50'50"	–	–	–	0.18	N 8575022,58 E 567129,54	–	N 8575022,45 E 567129,67

BARRAGEM 1 – RUA B.I. I 03

Nº COMP.	ESTACA INICIAL	ESTACA FINAL	AZIMUTE	RAIO (m)	AC	TANGENTE	COMP./DESENV. (m)	COORD. INICIAL	COORD. PI	COORD. FINAL
L–1	E=0+0,00	E=3+0,22	276°10'30"	–	–	–	60.22	N 8574054,92 E 567316,91	–	N 8574061,40 E 567257,04

BARRAGEM 1 – RUA B.I. I 04

Nº COMP.	ESTACA INICIAL	ESTACA FINAL	AZIMUTE	RAIO (m)	AC	TANGENTE	COMP./DESENV. (m)	COORD. INICIAL	COORD. PI	COORD. FINAL
L–1	E=0+0,00	E=3+3,78	248°27'30"	–	–	–	63.78	N 8573989,02 E 567320,27	–	N 8573965,60 E 567260,94

BARRAGEM 1 – RUA B.I. I 05

Nº COMP.	ESTACA INICIAL	ESTACA FINAL	AZIMUTE	RAIO (m)	AC	TANGENTE	COMP./DESENV. (m)	COORD. INICIAL	COORD. PI	COORD. FINAL
L–1	E=0+0,00	E=0+13,99	256°13'40"	–	–	–	13.99	N 8573951,49 E 567326,73	–	N 8573948,16 E 567313,14
C–1	E=0+13,99	E=1+2,30		155.00	3°04'13"	4.15	8.31	N 8573948,16 E 567313,14	N 8573947,17 E 567309,11	N 8573946,40 E 567305,02
L–2	E=1+2,30	E=2+12,66	259°18'00"	–	–	–	30.36	N 8573946,40 E 567305,02	–	N 8573940,76 E 567275,19
C–2	E=2+12,66	E=3+2,14		145.00	3°44'39"	4.74	9.48	N 8573940,76 E 567275,19	N 8573939,88 E 567270,53	N 8573938,70 E 567265,94
L–3	E=3+2,14	E=5+9,11	255°33'20"	–	–	–	46.97	N 8573938,70 E 567265,94	–	N 8573926,98 E 567220,45

ARTICULAÇÃO

CÓDIGO 33

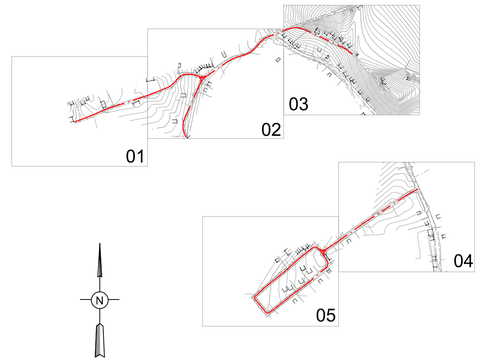

RESPONSÁVEL CONTRATANTE:

RESPONSÁVEL CONSTRUTOR:

RESPONSÁVEL PROJETISTA:

SECRETARIA DE INFRAESTRUTURA HÍDRICA E SANEAMENTO | BAHIA GOVERNO DO ESTADO | Consórcio HYDROS ffa

PLANO URBANÍSTICO E AMBIENTAL
E PROJETOS ESPECÍFICOS PARA O VETOR IPITANGA

CONTRATANTE: SECRETARIA DE INFRAESTRUTURA HÍDRICA E SANEAMENTO - SIHS

FASE: PROJETO EXECUTIVO | DISCIPLINA: SISTEMA VIÁRIO | TEMA/PROJ. ESPECÍFICO: GEOMETRIA E DRENAGEM

TÍTULO: QUADRO DE CURVAS
GRUPO 02 - BARRAGEM IPITANGA I

NÚMERO PRANCHA: 01 DE 01

ENDEREÇO: RODOVIA BA 526 - CASSANGE - SALVADOR / BAHIA | DATA EMISSÃO INICIAL: OUT./2016 | ESCALA: 1:500

PROJETO Nº: 0365 | PROJ.: TIAGO CARNEIRO | DES.: RODRIGO MARTINS

CONF.: FRANZ RANGEL | VERIF.: LIANA VIVEIROS | APROV.: ULYSSES LIMA

DESENHO Nº 0365-DE-33-SV-007 R-00

NOTAS:

1 - MEDIDAS EM METRO, EXCETO ONDE INDICADO.

LEGENDA:

PLANTA VIÁRIO

- L-1 CÓDIGO DA LINHA
- C-1 CÓDIGO DA CURVA
- EIXO ESTAQUEADO
- 2,2% -2,2% SUPERELEVAÇÃO
- PC PONTO DE CURVA
- PI PI DA CURVA
- PT PONTO DE TANGENTE
- CURVA DE NÍVEL

PLANTA DRENAGEM

- CÓDIGO G–00–101
- FLUXO
- J–01.101 CÓDIGO

DESENHOS DE REFERÊNCIA:

- 0365-DE-00-SV-001
- 0365-DE-00-SV-002
- 0365-DE-35-SV-001
- 0365-DE-35-SV-002
- 0365-DE-35-SV-003
- 0365-DE-35-SV-004
- 0365-DE-35-SV-005
- 0365-DE-35-SV-006

A T U A L I Z A Ç Ã O

Nº	DATA	CONTEÚDO	REVISADO	VERIFICADO	APROVADO

PERFIL LONGITUDINAL

BARRAGEM 1 - R. BARRA 01-3ª TV. DAS CODORNAS

ESCALA HORIZONTAL: 1/500
ESCALA VERTICAL: 1/50

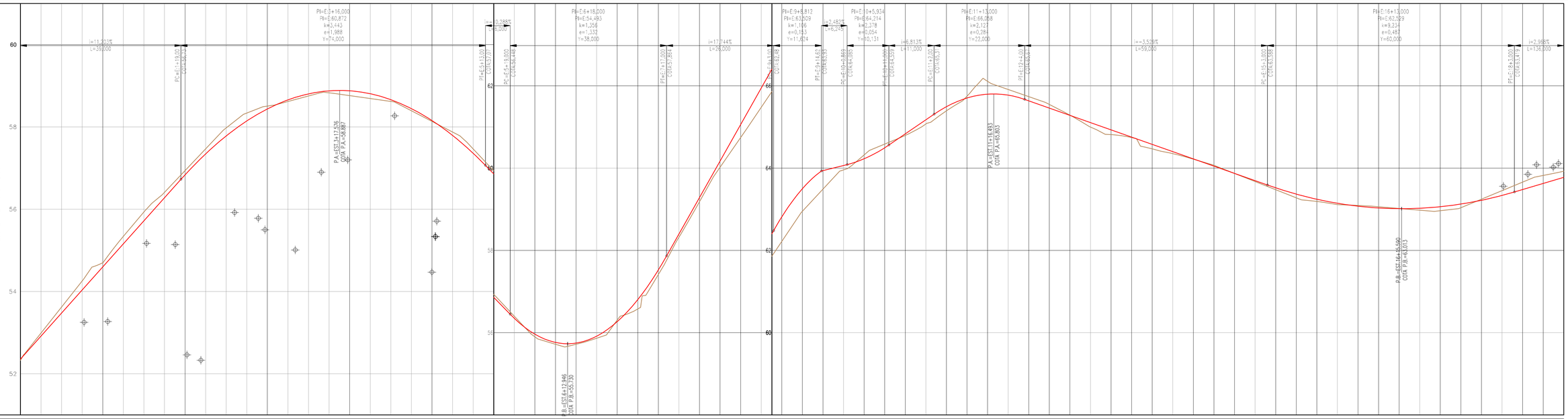

ESTACA	COTAS DO TERRENO	COTAS DO GREIDE	COTA VERMELHA
0+0,00	52,925	52,937	0,012
0+5,00	52,990	52,917	-0,073
0+10,00	53,623	53,477	-0,146
0+15,00	54,256	54,038	-0,218
1+0,00	54,699	54,598	-0,101
1+5,00	55,340	55,158	-0,182
1+10,00	55,934	55,718	-0,216
1+15,00	56,411	56,278	-0,133
2+0,00	56,940	56,837	-0,103
2+5,00	57,469	57,346	-0,123
2+10,00	57,978	57,783	-0,195
2+15,00	58,338	58,147	-0,191
3+0,00	58,506	58,439	-0,067
3+5,00	58,619	58,658	0,039
3+10,00	58,753	58,804	0,051
3+15,00	58,829	58,878	0,049
4+0,00	58,761	58,879	0,118
4+5,00	58,691	58,807	0,116
4+10,00	58,621	58,663	0,042
4+15,00	58,394	58,446	0,052
5+0,00	58,135	58,157	0,022
5+5,00	57,876	57,795	-0,081
5+10,00	57,467	57,361	-0,106
5+15,00	56,933	56,859	-0,074
6+0,00	56,400	56,349	-0,051
6+5,00	55,899	55,963	0,064
6+10,00	55,718	55,762	0,044
6+15,00	55,718	55,746	0,028
7+0,00	55,864	55,914	0,050
7+5,00	56,307	56,266	-0,041
7+10,00	56,577	56,803	0,226
7+15,00	57,412	57,524	0,112
8+0,00	58,320	58,397	0,077
8+5,00	59,185	59,284	0,099
8+10,00	60,021	60,171	0,150
8+15,00	60,742	61,058	0,316
9+0,00	61,477	61,946	0,469
9+5,00	62,220	62,815	0,595
9+10,00	62,950	63,499	0,549
9+15,00	63,489	63,939	0,450
10+0,00	63,957	64,063	0,106
10+5,00	64,321	64,226	-0,095
10+10,00	64,584	64,493	-0,091
10+15,00	64,795	64,832	0,037
11+0,00	65,073	65,173	0,100
11+5,00	65,393	65,492	0,099
11+10,00	65,748	65,703	-0,045
11+15,00	66,109	65,797	-0,312
12+0,00	65,910	65,774	-0,136
12+5,00	65,337	65,635	0,298
12+10,00	65,548	65,458	-0,090
12+15,00	65,288	65,282	-0,006
13+0,00	64,996	65,105	0,109
13+5,00	64,814	64,929	0,115
13+10,00	64,742	64,752	0,010
13+15,00	64,488	64,576	0,088
14+0,00	64,351	64,400	0,049
14+5,00	64,216	64,223	0,007
14+10,00	64,067	64,047	-0,020
14+15,00	63,870	63,870	0,000
15+0,00	63,672	63,684	0,012
15+5,00	63,475	63,519	0,044
15+10,00	63,278	63,367	0,089
15+15,00	63,190	63,242	0,052
16+0,00	63,112	63,144	0,032
16+5,00	63,091	63,073	-0,018
16+10,00	63,060	63,030	-0,030
16+15,00	63,018	63,013	-0,005
17+0,00	62,976	63,023	0,047
17+5,00	62,864	63,061	0,197
17+10,00	63,037	63,125	0,088
17+15,00	63,244	63,217	-0,027
18+0,00	63,452	63,335	-0,117
18+5,00	63,659	63,479	-0,180
18+10,00	63,821	63,627	-0,194
18+15,00	63,921	63,775	-0,146

ELEMENTOS DO PERFIL: L=39,00 i=11,20%; D=74,00; L=4,00 i=0,288%; D=38,00; L=26,00 i=17,74%; D=11,62; L=0,00; L=2,48; L=6,62; L=10,13; L=11,00 i=6,81%; D=22,00; L=59,00 i=-3,53%; D=60,00; L=136,00 i=2,97%

ELEMENTOS DO TRAÇADO DIAGRAMAS DE CURVAS: L=18,56; R=30,00 D=6,63; L=98,88; R=50,00 D=40,22; L=49,64; R=46,00 D=22,29; L=17,30; R=54,00 D=29,64; L=23,46; R=54,00 D=15,84; L=59,42

PERFIL LONGITUDINAL

BARRAGEM 1 - R. BARRA 01-3ª TV. DAS CODORNAS

ESCALA HORIZONTAL: 1/500
ESCALA VERTICAL: 1/50

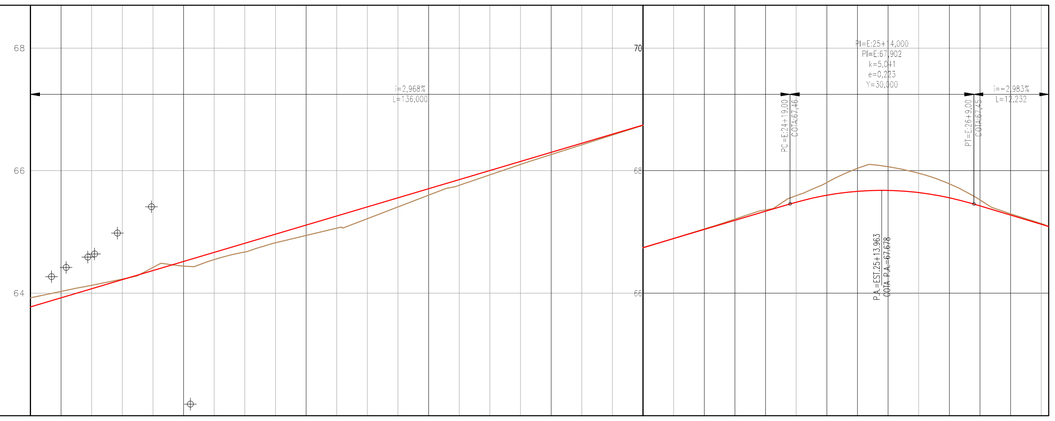

ESTACA	COTAS DO TERRENO	COTAS DO GREIDE	COTA VERMELHA
18+15,00	63,924	63,776	0,148
19+0,00	64,029	63,924	-0,105
19+5,00	64,129	64,072	-0,057
19+10,00	64,230	64,221	-0,009
19+15,00	64,419	64,369	-0,050
20+0,00	64,442	64,518	0,076
20+5,00	64,548	64,666	0,118
20+10,00	64,672	64,815	0,143
20+15,00	64,822	64,963	0,141
21+0,00	64,942	65,111	0,169
21+5,00	65,061	65,260	0,199
21+10,00	65,216	65,408	0,192
21+15,00	65,409	65,557	0,148
22+0,00	65,601	65,705	0,104
22+5,00	65,762	65,853	0,091
22+10,00	65,932	66,002	0,070
22+15,00	66,102	66,150	0,048
23+0,00	66,263	66,299	0,036
23+5,00	66,422	66,447	0,025
23+10,00	66,580	66,596	0,016
23+15,00	66,739	66,744	0,005
24+0,00	66,894	66,892	-0,002
24+5,00	67,049	67,041	-0,008
24+10,00	67,210	67,189	-0,021
24+15,00	67,360	67,138	-0,222
25+0,00	67,592	67,485	-0,107
25+5,00	67,806	67,599	-0,207
25+10,00	68,038	67,663	-0,375
25+15,00	68,065	67,677	-0,388
26+0,00	67,957	67,642	-0,315
26+5,00	67,784	67,558	-0,226
26+10,00	67,523	67,424	-0,099
26+15,00	67,295	67,275	-0,020
27+0,00	67,137	67,126	-0,011
27+1,23	67,089	67,089	0,000

ELEMENTOS DO PERFIL: L=136,00 i=2,97%; D=30,00; L=12,23 i=-2,983%

ELEMENTOS DO TRAÇADO DIAGRAMAS DE CURVAS: L=59,42; R=54,00 D=29,91; L=85,23; R=44,00 D=34,93; L=9,28

NOTAS:

1 - MEDIDAS EM METRO, EXCETO ONDE INDICADO.

LEGENDA:

PERFIL VIÁRIO		PERFIL DRENAGEM
GREIDE DA PISTA		CÓDIGO
k	PARÂMETRO DA PARÁBOLA	TERRENO NATURAL
e	FLECHA DA PARÁBOLA	ESTRUTURA
Y	COMPRIMENTO DA PARÁBOLA	GALERIA
i	DECLIVIDADE	
L	COMPRIMENTO DA TANGENTE	
PC	PONTO DE CURVA	
PI	PI DA CURVA	
PT	PONTO DE TANGENTE	
PA	PONTO ALTO	
PB	PONTO BAIXO	

DESENHOS DE REFERÊNCIA:

0365-DE-00-SV-001
0365-DE-00-SV-002
0365-DE-33-SV-001
0365-DE-33-SV-002
0365-DE-33-SV-003
0365-DE-33-SV-004
0365-DE-33-SV-005
0365-DE-33-SV-006

A T U A L I Z A Ç Ã O

Nº	DATA	CONTEÚDO	REVISADO	VERIFICADO	APROVADO

RESPONSÁVEL CONTRATANTE:

RESPONSÁVEL CONSTRUTOR:

RESPONSÁVEL PROJETISTA:

SECRETARIA DE INFRAESTRUTURA HÍDRICA E SANEAMENTO | BAHIA GOVERNO DO ESTADO | Consórcio HYDROS ffa

PLANO URBANÍSTICO E AMBIENTAL
E PROJETOS ESPECÍFICOS PARA O VETOR IPITANGA

CONTRATANTE: SECRETARIA DE INFRAESTRUTURA HÍDRICA E SANEAMENTO - SIHS

FASE: PROJETO EXECUTIVO | DISCIPLINA: SISTEMA VIÁRIO | TEMA/PROJ. ESPECÍFICO: GEOMETRIA E DRENAGEM

TÍTULO: PERFIL
GRUPO 02 - BARRAGEM IPITANGA I

NÚMERO PRANCHA: 01 DE 04

ENDEREÇO: RODOVIA BA 526 - CASSANGE - SALVADOR / BAHIA | DATA EMISSÃO INICIAL: OUT./2016 | ESCALA: 1:500

PROJETO Nº: 0365 | PROJ.: TIAGO CARNEIRO | DES.: RODRIGO MARTINS

CONF.: FRANZ RANGEL | VERIF.: LIANA VIVEIROS | APROV.: ULYSSES LIMA

DESENHO Nº 0365-DE-33-SV-008 R-00

0365-DE-33-SV-008 A 011 R-00 (PERFIS)

PERFIL LONGITUDINAL

BARRAGEM 1 - 2ª TV DA BARRAGEM

ESCALA HORIZONTAL: 1/500
ESCALA VERTICAL: 1/50

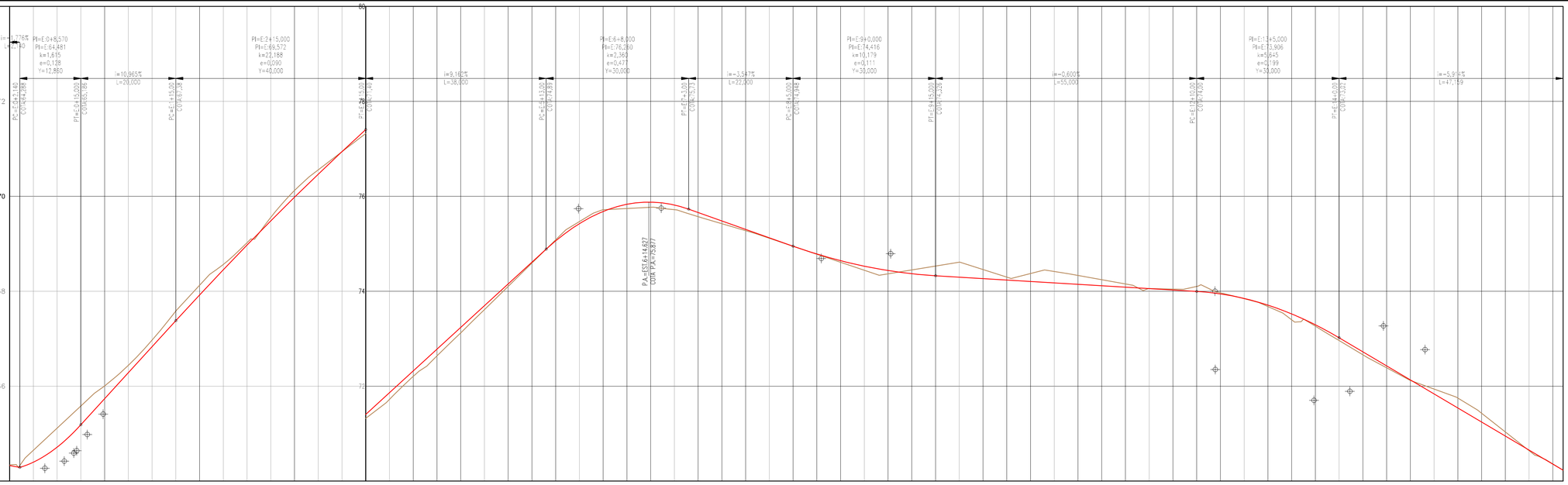

ESTACA	COTAS DO TERRENO	COTAS DO GREIDE	COTA VERMELHA
0+0,000	64,343	64,286	0,057
0+2,014	64,397	64,397	0,000
0+5,00	64,650	64,399	0,373
0+8,57	64,982	64,609	0,395
0+10,00	65,118	64,715	
0+15,00	65,581	65,186	
1+0,00	66,005	65,734	
1+5,00	66,438	66,282	
1+10,00	66,969	66,831	
1+15,00	67,583	67,379	0,204
2+0,00	68,125	67,922	
2+5,00	68,564	68,453	
2+10,00	69,022	68,973	
2+15,00	69,554	69,482	0,073
3+0,00	70,121	69,979	
3+5,00	70,558	70,466	
3+10,00	70,940	70,941	
3+15,00	71,322	71,404	-0,082
4+0,00	71,721	71,863	
4+5,00	72,206	72,321	
4+10,00	72,637	72,779	
4+15,00	73,121	73,237	
5+0,00	73,612	73,695	
5+5,00	74,103	74,153	
5+10,00	74,593	74,611	
5+13,00	74,887	74,886	0,001
5+15,00	75,084	75,061	
6+0,00	75,467	75,424	
6+5,00	75,716	75,681	
6+8,00	75,732	75,784	-0,052
6+10,00	75,742	75,832	
6+15,00	75,768	75,877	
7+0,00	75,717	75,816	
7+3,00	75,634	75,728	-0,095
7+5,00	75,572	75,657	
7+10,00	75,421	75,480	
7+15,00	75,275	75,303	
8+0,00	75,115	75,125	
8+5,00	74,946	74,948	-0,002
8+10,00	74,778	74,783	
8+15,00	74,609	74,642	
9+0,00	74,440	74,527	-0,086
9+5,00	74,365	74,435	
9+10,00	74,448	74,388	
9+15,00	74,530	74,326	0,204
10+0,00	74,612	74,296	
10+5,00	74,456	74,266	
10+10,00	74,296	74,236	
10+15,00	74,372	74,206	
11+0,00	74,415	74,176	
11+5,00	74,332	74,146	
11+10,00	74,242	74,116	
11+15,00	74,153	74,086	
12+0,00	74,056	74,056	
12+5,00	74,044	74,026	
12+10,00	74,101	73,996	0,105
12+15,00	73,966	73,944	
13+0,00	73,843	73,847	
13+5,00	73,677	73,707	-0,030
13+10,00	73,398	73,522	
13+15,00	73,263	73,292	-0,059
14+0,00	72,960	73,019	
14+5,00	72,661	72,723	
14+10,00	72,386	72,427	
14+15,00	72,119	72,132	
15+0,00	71,938	71,836	
15+5,00	71,746	71,540	
15+10,00	71,431	71,245	
15+15,00	71,036	70,949	
16+0,00	70,641	70,653	
16+5,00	70,362	70,358	
16+7,16	70,293	70,230	0,063

ELEMENTOS DO PERFIL: D=12,86; L=20,00 i=10,97%; D=40,00; L=38,00 i=9,16%; D=30,00; L=22,00 i=-3,55%; D=30,00; L=55,00 i=-0,60%; D=30,00; L=47,16 i=-5,91%

ELEMENTOS DO TRAÇADO DIAGRAMAS DE CURVAS: L=18,26; R=36,26 D=15,11; L=10,17; R=22,11 D=17,45; L=18,22; R=47,34 D=20,15; L=35,37; R=200,21 D=15,00; L=88,16; R=203,00 D=24,87; L=11,45; R=196,00 D=16,44; L=36,51

PERFIL LONGITUDINAL

BARRAGEM 1 - RUA B.I. I 02

ESCALA HORIZONTAL: 1/500
ESCALA VERTICAL: 1/50

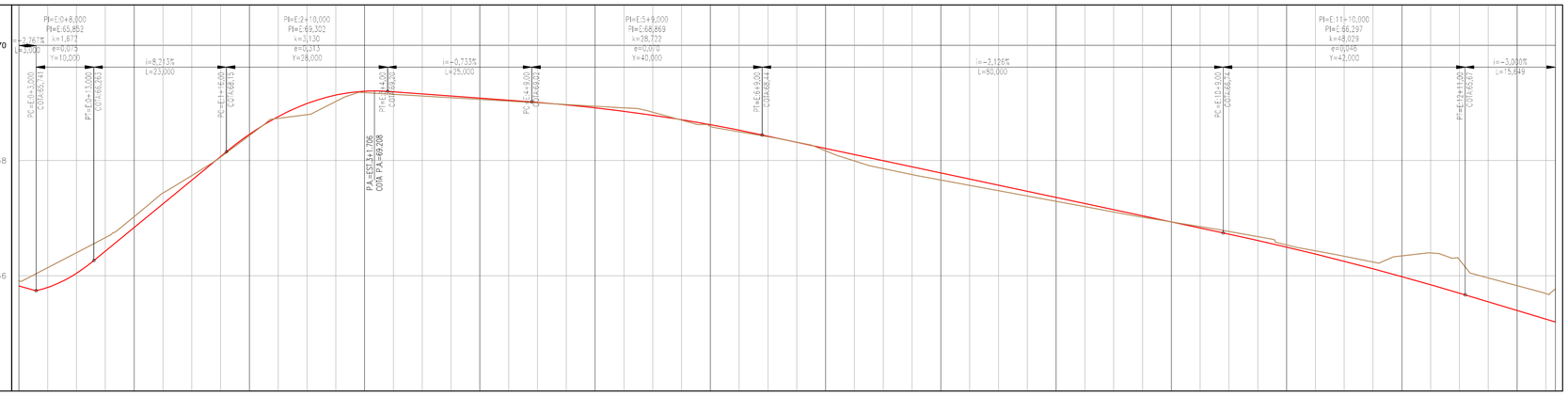

ESTACA	COTAS DO TERRENO	COTAS DO GREIDE	COTA VERMELHA
0+0,00	65,909	65,824	0,085
0+3,00	65,741	65,798	0,296
0+5,00	66,141	65,798	
0+8,00	66,397	65,927	0,370
0+10,00	66,401	66,044	
0+13,00	66,557	66,263	0,294
0+15,00	66,663	66,427	
1+0,00	67,025	66,838	
1+5,00	67,436	67,249	
1+10,00	67,737	67,659	
1+15,00	68,063	68,020	-0,018
1+16,00	68,134	68,152	
2+0,00	68,434	68,455	
2+5,00	68,731	68,762	
2+10,00	68,796	68,989	-0,193
2+15,00	69,025	69,136	
3+0,00	69,179	69,203	
3+5,00	69,245	69,289	-0,044
3+6,00	69,245	69,289	
3+10,00	69,199	69,155	
3+15,00	69,090	69,119	
4+0,00	69,060	69,062	
4+5,00	69,031	69,045	
4+10,00	69,001	69,010	-0,009
4+10,05	69,001	69,008	
4+15,00	68,971	68,866	
5+0,00	68,942	68,914	
5+5,00	68,914	68,854	
5+8,00	68,895	68,829	0,067
5+9,00	68,869	68,829	
5+10,00	68,829	68,829	
5+15,00	68,701	68,708	
6+0,00	68,595	68,621	
6+5,00	68,498	68,526	
6+8,00	68,470	68,484	-0,014
6+9,00	68,470	68,473	
6+15,00	68,318	68,317	
7+0,00	68,168	68,210	
7+5,00	67,993	68,104	
7+10,00	67,861	67,998	
7+15,00	67,755	67,892	
8+0,00	67,661	67,785	
8+5,00	67,568	67,679	
8+10,00	67,476	67,573	
8+15,00	67,384	67,467	
9+0,00	67,292	67,360	
9+5,00	67,199	67,254	
9+10,00	67,107	67,148	
9+15,00	67,017	67,041	
10+0,00	66,936	66,935	
10+5,00	66,854	66,829	
10+9,00	66,788	66,744	0,044
10+10,00	66,790	66,722	
10+15,00	66,690	66,613	
11+0,00	66,536	66,497	
11+5,00	66,434	66,377	
11+10,00	66,339	66,252	0,087
11+15,00	66,239	66,121	
12+0,00	66,345	65,865	
12+5,00	66,396	65,844	
12+9,00	66,228	65,743	0,485
12+11,00	66,122	65,667	
12+15,00	65,962	65,547	
13+0,00	65,828	65,397	
13+5,00	65,690	65,247	
13+6,65	65,714	65,198	0,516

ELEMENTOS DO PERFIL: D=10,00; L=23,00 i=8,21%; D=28,00; L=25,00 i=-0,73%; D=40,00; L=80,00 i=-2,13%; D=42,00; L=15,65 i=-3,00%

ELEMENTOS DO TRAÇADO DIAGRAMAS DE CURVAS: L=12,58; R=196,00 D=20,96; L=105,24; R=196,00 D=8,16; L=74,41; R=196,00 D=7,90; L=37,40

NOTAS:

1 - MEDIDAS EM METRO, EXCETO ONDE INDICADO.

LEGENDA:

PERFIL VIÁRIO		PERFIL DRENAGEM
GREDE DA PISTA		CÓDIGO
k	PARÂMETRO DA PARÁBOLA	TERRENO NATURAL
e	FLECHA DA PARÁBOLA	ESTRUTURA
Y	COMPRIMENTO DA PARÁBOLA	GALERIA
i	DECLIVIDADE	
L	COMPRIMENTO DA TANGENTE	
PC	PONTO DE CURVA	
PI	PI DA CURVA	
PT	PONTO DE TANGENTE	
PA	PONTO ALTO	
PB	PONTO BAIXO	

DESENHOS DE REFERÊNCIA:

0365-DE-00-SV-001
0365-DE-00-SV-002
0365-DE-33-SV-001
0365-DE-33-SV-002
0365-DE-33-SV-003
0365-DE-33-SV-004
0365-DE-33-SV-005
0365-DE-33-SV-006

A T U A L I Z A Ç Ã O

Nº	DATA	CONTEÚDO	REVISADO	VERIFICADO	APROVADO

RESPONSÁVEL CONTRATANTE:

RESPONSÁVEL CONSTRUTOR:

RESPONSÁVEL PROJETISTA:

SECRETARIA DE INFRAESTRUTURA HÍDRICA E SANEAMENTO | BAHIA GOVERNO DO ESTADO | Consórcio HYDROS | ffa

PLANO URBANÍSTICO E AMBIENTAL
E PROJETOS ESPECÍFICOS PARA O VETOR IPITANGA

CONTRATANTE: SECRETARIA DE INFRAESTRUTURA HÍDRICA E SANEAMENTO - SIHS

FASE: PROJETO EXECUTIVO | DISCIPLINA: SISTEMA VIÁRIO | TEMA/PROJ. ESPECÍFICO: GEOMETRIA E DRENAGEM

TÍTULO: PERFIL
GRUPO 02 - BARRAGEM IPITANGA I

NÚMERO PRANCHA: 02 DE 04

ENDEREÇO: RODOVIA BA 526 - CASSANGE - SALVADOR / BAHIA | DATA EMISSÃO INICIAL: OUT./2016 | ESCALA: 1:500

PROJETO Nº: 0365 | PROJ.: TIAGO CARNEIRO | DES.: RODRIGO MARTINS

DESENHO Nº 0365-DE-33-SV-009 R-00

CONF.: FRANZ RANGEL | VERIF.: LIANA VIVEIROS | APROV.: ULYSSES LIMA

0365-DE-33-SV-009 R-00 (PERFIS)

PERFIL LONGITUDINAL

BARRAGEM 1 - RUA BARRA 02-TRECHO 2

ESCALA HORIZONTAL: 1/500
ESCALA VERTICAL: 1/50

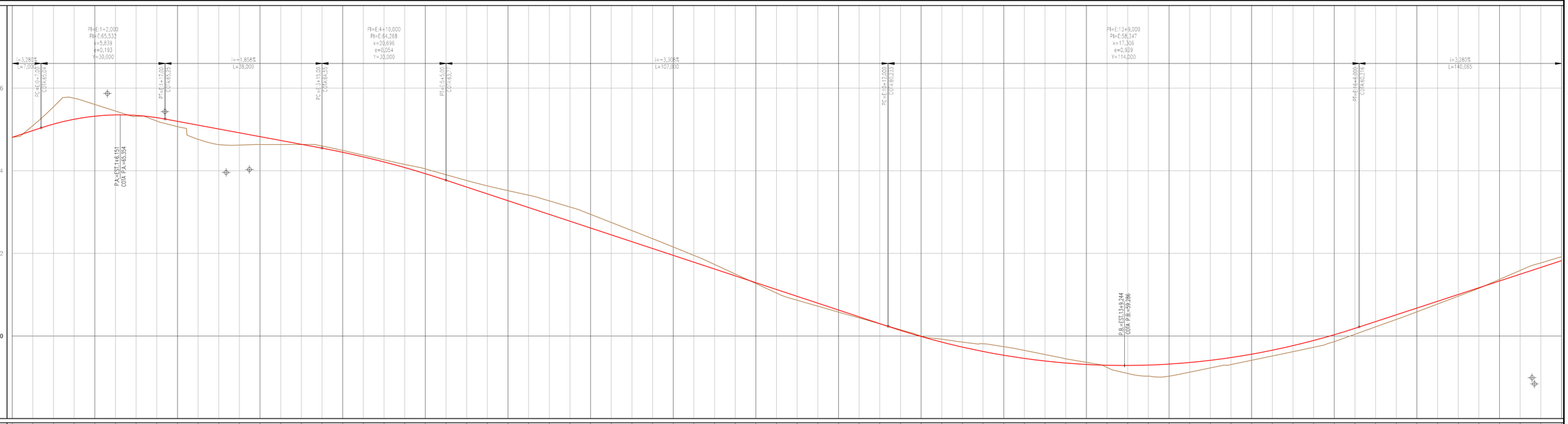

ESTACA	COTAS DO TERRENO	COTAS DO GREIDE	COTA VERMELHA
0+0,00	64,810	64,810	0,000
0+5,00	65,093	64,974	0,227
0+10,00	65,547	65,130	0,203
0+15,00	65,756	65,247	
1+0,00	65,605	65,221	-0,107
1+5,00	65,446	65,353	
1+10,00	65,317	65,341	
1+15,00	65,203	65,287	
2+0,00	65,067	65,197	
2+5,00	64,761	65,104	
2+10,00	64,632	65,011	
2+15,00	64,621	64,918	
3+0,00	64,635	64,825	
3+5,00	64,635	64,733	
3+10,00	64,636	64,640	
3+15,00	64,599	64,547	0,053
4+0,00	64,492	64,448	
4+5,00	64,379	64,337	
4+10,00	64,265	64,214	0,052
4+15,00	64,154	64,078	
5+0,00	64,044	63,931	
5+5,00	63,904	63,772	0,132
5+10,00	63,764	63,606	
5+15,00	63,635	63,441	
6+0,00	63,518	63,276	
6+5,00	63,409	63,110	
6+10,00	63,272	62,945	
6+15,00	63,123	62,779	
7+0,00	62,945	62,614	
7+5,00	62,749	62,449	
7+10,00	62,552	62,283	
7+15,00	62,356	62,118	
8+0,00	62,155	61,953	
8+5,00	61,951	61,787	
8+10,00	61,731	61,622	
8+15,00	61,500	61,456	
9+0,00	61,269	61,291	
9+5,00	61,039	61,126	
9+10,00	60,865	60,960	
9+15,00	60,722	60,795	
10+0,00	60,579	60,629	
10+5,00	60,438	60,464	
10+10,00	60,295	60,299	0,006
10+15,00	60,153	60,136	
11+0,00	60,002	59,986	
11+5,00	59,922	59,851	-0,169
11+10,00	59,851	59,731	
11+15,00	59,811	59,625	
12+0,00	59,741	59,533	
12+5,00	59,651	59,456	
12+10,00	59,551	59,393	
12+15,00	59,446	59,344	
13+0,00	59,362	59,310	
13+5,00	59,239	59,291	
13+10,00	59,093	59,286	
13+15,00	59,027	59,295	
14+0,00	59,026	59,319	
14+5,00	59,124	59,357	
14+10,00	59,226	59,410	
14+15,00	59,308	59,477	
15+0,00	59,412	59,559	
15+5,00	59,516	59,655	
15+10,00	59,620	59,766	
15+15,00	59,726	59,891	
16+0,00	59,863	60,030	-0,139
16+5,00	60,042	60,184	
16+10,00	60,221	60,348	
16+15,00	60,399	60,512	
17+0,00	60,585	60,676	
17+5,00	60,774	60,840	
17+10,00	60,963	61,004	
17+15,00	61,155	61,168	
18+0,00	61,370	61,331	
18+5,00	61,586	61,495	
18+10,00	61,770	61,659	
18+15,00	61,919	61,823	0,095

ELEMENTOS DO PERFIL

L=7,00 i=5,285%; D=30,00; L=38,00 i=-1,86%; D=30,00; L=107,00 i=-3,31%; D=114,00; L=140,07 i=3,28%

ELEMENTOS DO TRAÇADO DIAGRAMAS DE CURVAS

L=4,41; R=50,00 D=10,91; L=20,41; R=13,00 D=18,74; L=53,61; R=200,00 D=12,88; L=36,47; R=200,00 D=8,59; L=35,16; R=200,00 D=8,47; L=13,31; R=5,00 D=7,60; L=40,24; R=5,00 D=7,66; L=30,68; R=200,00 D=8,95; L=44,52; R=200,00 D=10,12; L=35,2

PERFIL LONGITUDINAL

BARRAGEM 1 - RUA BARRA 02-TRECHO 2

ESCALA HORIZONTAL: 1/500
ESCALA VERTICAL: 1/50

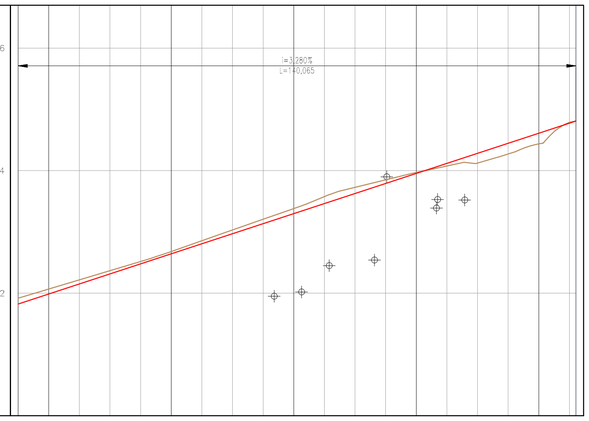

ESTACA	COTAS DO TERRENO	COTAS DO GREIDE	COTA VERMELHA
18+15,00	61,919	61,823	0,095
19+0,00	62,068	61,987	
19+5,00	62,218	62,151	
19+10,00	62,367	62,315	
19+15,00	62,517	62,479	
20+0,00	62,679	62,643	
20+5,00	62,856	62,807	
20+10,00	63,032	62,971	
20+15,00	63,207	63,135	
21+0,00	63,381	63,299	
21+5,00	63,577	63,463	
21+10,00	63,727	63,627	
21+15,00	63,850	63,791	
22+0,00	63,970	63,955	
22+5,00	64,076	64,119	
22+10,00	64,124	64,283	
22+15,00	64,272	64,447	
23+0,00	64,437	64,611	
23+5,00	64,787	64,775	
23+6,07	64,810	64,810	0,000

ELEMENTOS DO PERFIL

L=140,07 i=3,28%

ELEMENTOS DO TRAÇADO DIAGRAMAS DE CURVAS

L=35,27; R=200,00 D=14,24; L=30,67; R=9,00 D=12,98; L=0,15

NOTAS:

1 - MEDIDAS EM METRO, EXCETO ONDE INDICADO.

LEGENDA:

PERFIL VIÁRIO		PERFIL DRENAGEM
GREIDE DA PISTA		CÓDIGO
k	PARÂMETRO DA PARÁBOLA	J-01.101
e	FLECHA DA PARÁBOLA	TERRENO NATURAL
Y	COMPRIMENTO DA PARÁBOLA	ESTRUTURA
i	DECLIVIDADE	GALERIA
L	COMPRIMENTO DA TANGENTE	
PC	PONTO DE CURVA	
PI	PI DA CURVA	
PT	PONTO DE TANGENTE	
PA	PONTO ALTO	
PB	PONTO BAIXO	

DESENHOS DE REFERÊNCIA:

0365-DE-00-SV-001
0365-DE-00-SV-002
0365-DE-33-SV-001
0365-DE-33-SV-002
0365-DE-33-SV-003
0365-DE-33-SV-004
0365-DE-33-SV-005
0365-DE-33-SV-006

A T U A L I Z A Ç Ã O

Nº	DATA	CONTEÚDO	REVISADO	VERIFICADO	APROVADO

RESPONSÁVEL CONTRATANTE:

RESPONSÁVEL CONSTRUTOR:

RESPONSÁVEL PROJETISTA:

SECRETARIA DE INFRAESTRUTURA HÍDRICA E SANEAMENTO | BAHIA GOVERNO DO ESTADO | Consórcio HYDROS ffa

PLANO URBANÍSTICO E AMBIENTAL
E PROJETOS ESPECÍFICOS PARA O VETOR IPITANGA

CONTRATANTE: SECRETARIA DE INFRAESTRUTURA HÍDRICA E SANEAMENTO - SIHS

FASE: PROJETO EXECUTIVO | DISCIPLINA: SISTEMA VIÁRIO | TEMA/PROJ. ESPECÍFICO: GEOMETRIA E DRENAGEM

TÍTULO: PERFIL
GRUPO 02 - BARRAGEM IPITANGA I

NÚMERO PRANCHA: 03 DE 04

ENDEREÇO: RODOVIA BA 526 - CASSANGE - SALVADOR / BAHIA | DATA EMISSÃO INICIAL: OUT./2016 | ESCALA: 1:500

PROJETO Nº: 0365 | PROJ.: TIAGO CARNEIRO | DES.: RODRIGO MARTINS

CONF.: FRANZ RANGEL | VERIF.: LIANA VIVEIROS | APROV.: ULYSSES LIMA

DESENHO Nº 0365-DE-33-SV-010 R-00

0365-DE-33-SV-008 A 011 R-00 (PERFIS)

PERFIL LONGITUDINAL

BARRAGEM 1 - RUA B.I. I 03

ESCALA HORIZONTAL: 1/500
ESCALA VERTICAL: 1/50

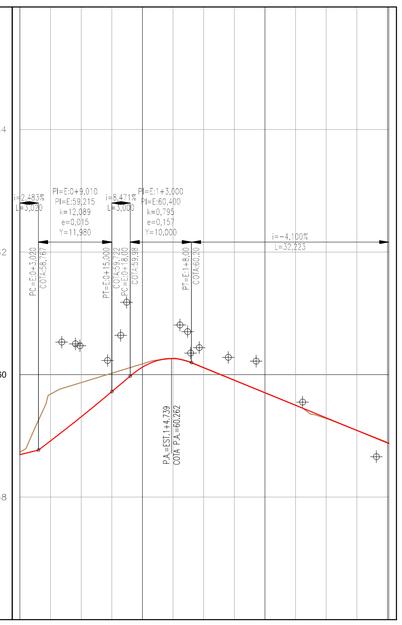

ESTACA	0+0,00	0+5,00	0+10,00	0+15,00	1+0,00	1+5,00	1+10,00	1+15,00	2+0,00	2+5,00	2+10,00	2+15,00	3+0,00
COTAS DO TERRENO	58,734	59,681	59,869	60,022	60,175	60,265	60,109	59,906	59,702	59,499	59,283	59,091	58,885
COTAS DO GREIDE	58,692	58,917	59,309	59,722	60,121	60,262	60,113	59,908	59,703	59,498	59,293	59,088	58,883
COTA VERMELHA	0,042	0,484	0,609	0,299	0,137	0,000	-0,005						0,012
ELEMENTOS DO PERFIL	i=2,483% L=10,000	D=11,98	i=-8,471% L=8,000	D=10,00	L=32,22 i=-4,10%								
ELEMENTOS DO TRAÇADO DIAGRAMAS DE CURVAS													

PERFIL LONGITUDINAL

BARRAGEM 1 - RUA B.I. I 04

ESCALA HORIZONTAL: 1/500
ESCALA VERTICAL: 1/50

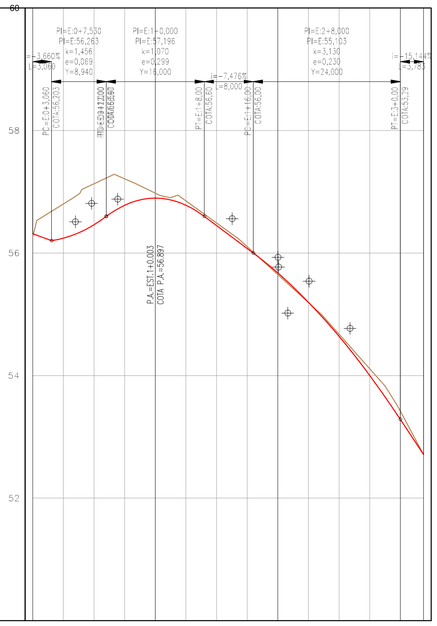

ESTACA	0+0,00	0+5,00	0+10,00	0+15,00	1+0,00	1+5,00	1+10,00	1+15,00	2+0,00	2+5,00	2+10,00	2+15,00	3+0,00	3+3,78
COTAS DO TERRENO	56,282	56,801	57,131	57,211	56,978	56,851	56,491	56,105	55,648	55,192	54,676	54,112	53,421	52,712
COTAS DO GREIDE	56,315	56,242	56,461	56,780	56,897	56,780	56,448	56,074	55,675	55,197	54,840	54,003	53,285	52,712
COTA VERMELHA	-0,033	0,477	0,631	INFINITO	0,081		0,037	0,014		0,029			0,136	0,000
ELEMENTOS DO PERFIL	i=3,660% L=10,000	D=8,94	L=0,00 i=7,476%	D=16,00	L=3,00 i=-19,14%					D=24,00			L=3,78 i=-19,14%	
ELEMENTOS DO TRAÇADO DIAGRAMAS DE CURVAS														

NOTAS:

1 - MEDIDAS EM METRO, EXCETO ONDE INDICADO.

LEGENDA:

PERFIL VIÁRIO	
	GREIDE DA PISTA
k	PARÂMETRO DA PARÁBOLA
e	FLECHA DA PARÁBOLA
Y	COMPRIMENTO DA PARÁBOLA
i	DECLIVIDADE
L	COMPRIMENTO DA TANGENTE
PC	PONTO DE CURVA
PI	PI DA CURVA
PT	PONTO DE TANGENTE
PA	PONTO ALTO
PB	PONTO BAIXO

PERFIL DRENAGEM

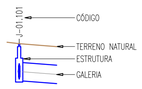

DESENHOS DE REFERÊNCIA:

0365-DE-00-SV-001
0365-DE-00-SV-002
0365-DE-33-SV-001
0365-DE-33-SV-002
0365-DE-33-SV-003
0365-DE-33-SV-004
0365-DE-33-SV-005
0365-DE-33-SV-006

A T U A L I Z A Ç Ã O

Nº	DATA	CONTEÚDO	REVISADO	VERIFICADO	APROVADO

RESPONSÁVEL CONTRATANTE:

RESPONSÁVEL CONSTRUTOR:

RESPONSÁVEL PROJETISTA:

SECRETARIA DE INFRAESTRUTURA HÍDRICA E SANEAMENTO | BAHIA GOVERNO DO ESTADO | Consórcio HYDROS ffa

PLANO URBANÍSTICO E AMBIENTAL
E PROJETOS ESPECÍFICOS PARA O VETOR IPITANGA

CONTRATANTE: SECRETARIA DE INFRAESTRUTURA HÍDRICA E SANEAMENTO - SIHS

FASE: PROJETO EXECUTIVO | DISCIPLINA: SISTEMA VIÁRIO | TEMA/PROJ. ESPECÍFICO: GEOMETRIA E DRENAGEM

TÍTULO: PERFIL
GRUPO 02 - BARRAGEM IPITANGA I

NÚMERO PRANCHA: 04 DE 04

ENDEREÇO: RODOVIA BA 526 - CASSANGE - SALVADOR / BAHIA | DATA EMISSÃO INICIAL: OUT./2016 | ESCALA: 1:500

PROJETO Nº: 0365 | PROJ.: TIAGO CARNEIRO | DES.: RODRIGO MARTINS

CONF.: FRANZ RANGEL | VERIF.: LIANA VIVEIROS | APROV.: ULYSSES LIMA

DESENHO Nº 0365-DE-33-SV-011 R-00

0365-DE-33-SV-008 A 011 R-00 (PERFIS)

TABELA DE ESTRUTURAS				
CÓDIGO	TIPO	COTAS	PROFUNDIDADE (m)	COORDENADAS
D-16.101	BOCA DE BUEIRO	CT= 51,54 CF= ???	???	N=8574756 E=567662
D-16.102	BOCA DE BUEIRO	CT= 39,91 CF= ???	???	N=8574116 E=568077
D-16.103	BOCA DE BUEIRO	CT= 13,20 CF= ???	9.65	N=8573875 E=568013
D-16.104	BOCA DE BUEIRO	CT= 47,49 CF= ???	???	N=8574698 E=568304
J-16.101	CCS05/TCC01	CT= 52,54 CF= 50,39	2.15	N=8574759 E=567666
J-16.102	CCS05/TCC01	CT= 40,90 CF= 38,75	2.15	N=8574114 E=568081
J-16.103	CCS05/TCC01	CT= 14,18 CF= 12,13	2.05	N=8573891 E=568026
J-16.104	BES	CT= 48,54 CF= 46,39	2.15	N=8574693 E=568291

TABELA DOS BUEIROS					
CÓDIGO	DN (m)	COMP. (m)	COTA DE MONTANTE	COTA DE JUSANTE	DECLIVIDADE (%)
G-16.101	0.60	4.90	50,39	50,36	0.50%
G-16.102	0.60	4.21	38,75	38,73	0.50%
G-16.103	0.60	21.15	12,13	12,03	0.50%
G-16.104	0.60	14.33	46,39	46,31	0.50%

ARTICULAÇÃO

CÓDIGO 34

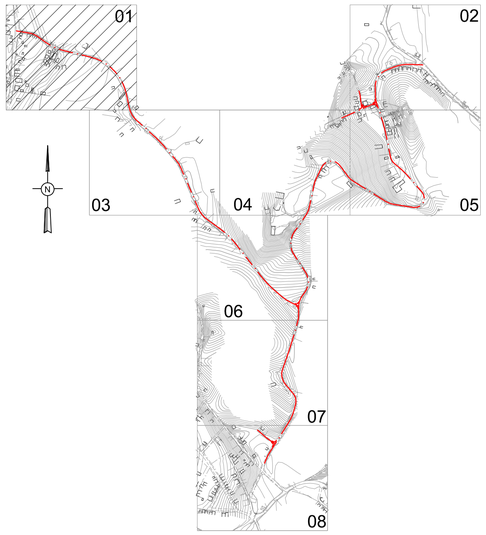

RESPONSÁVEL CONTRATANTE:

RESPONSÁVEL CONSTRUTOR:

RESPONSÁVEL PROJETISTA:

SECRETARIA DE INFRAESTRUTURA HÍDRICA E SANEAMENTO | BAHIA GOVERNO DO ESTADO | Consórcio HYDROS ffa

PLANO URBANÍSTICO E AMBIENTAL
E PROJETOS ESPECÍFICOS PARA O VETOR IPITANGA

CONTRATANTE: SECRETARIA DE INFRAESTRUTURA HÍDRICA E SANEAMENTO - SIHS

FASE: PROJETO EXECUTIVO | DISCIPLINA: SISTEMA VIÁRIO | TEMA/PROJ. ESPECÍFICO: GEOMETRIA E DRENAGEM

TÍTULO: PLANTA
GRUPO 02 - FAZENDA CONCEIÇÃO

NÚMERO PRANCHA: 01 DE 08

ENDEREÇO: RODOVIA BA 526 - CASSANGE - SALVADOR / BAHIA

DATA EMISSÃO INICIAL: OUT./2016 | ESCALA: 1:500

PROJETO Nº: 0365 | PROJ.: TIAGO CARNEIRO | DES.: RODRIGO MARTINS

CONF.: FRANZ RANGEL | VERIF.: LIANA VIVEIROS | APROV.: ULYSSES LIMA

DESENHO Nº 0365-DE-34-SV-001 R-00

NOTAS:

1 - MEDIDAS EM METRO, EXCETO ONDE INDICADO.

2 - PARA DETALHES DAS SEÇÕES TRANSVERSAIS DAS TRANSIÇÕES DE PASSEIOS E PAVIMENTOS, CONSULTAR PROJETO URBANÍSTICO DE PAVIMENTAÇÃO

3 - O COMPRIMENTO DA GALERIA TUBULAR DEVERÁ SER AJUSTADO AO TERRENO CONTÍGUO, MANTENDO SUA DECLIVIDADE.

4 - AS COTAS DOS DISPOSITIVOS DEVERÃO SER CONFIRMADAS EM CAMPO.

LEGENDA:

PLANTA VIÁRIO	
L-1	CÓDIGO DA LINHA
C-1	CÓDIGO DA CURVA
	EIXO ESTAQUEADO
2,2% -2,2%	SUPERELEVAÇÃO
PC	PONTO DE CURVA
PI	PI DA CURVA
PT	PONTO DE TANGENTE
	CURVA DE NÍVEL

PLANTA DRENAGEM

CÓDIGO
G-00-101
FLUXO
J-01.101 CÓDIGO

DESENHOS DE REFERÊNCIA:

0365-DE-00-SV-001
0365-DE-00-SV-002
0365-DE-34-SV-009
0365-DE-34-SV-010
0365-DE-34-SV-011
0365-DE-34-SV-012
0365-DE-34-SV-013
0365-DE-35-SV-014

A T U A L I Z A Ç Ã O

Nº	DATA	CONTEÚDO	REVISADO	VERIFICADO	APROVADO

ARTICULAÇÃO

CÓDIGO 34

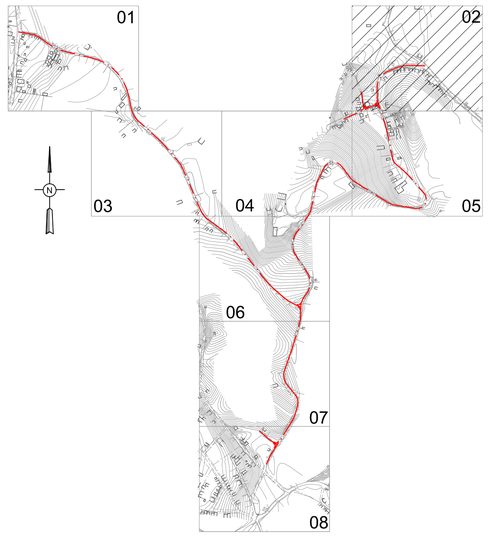

RESPONSÁVEL CONTRATANTE:

RESPONSÁVEL CONSTRUTOR:

RESPONSÁVEL PROJETISTA:

SECRETARIA DE INFRAESTRUTURA HÍDRICA E SANEAMENTO | BAHIA GOVERNO DO ESTADO | Consórcio HYDROS | ffa

PLANO URBANÍSTICO E AMBIENTAL
E PROJETOS ESPECÍFICOS PARA O VETOR IPITANGA

CONTRATANTE:
SECRETARIA DE INFRAESTRUTURA HÍDRICA E SANEAMENTO - SIHS

FASE:	DISCIPLINA:	TEMA/PROJ. ESPECÍFICO:
PROJETO EXECUTIVO	SISTEMA VIÁRIO	GEOMETRIA E DRENAGEM

TÍTULO:
PLANTA
GRUPO 02 - FAZENDA CONCEIÇÃO

NÚMERO PRANCHA: 02 DE 08

ENDEREÇO: RODOVIA BA 526 - CASSANGE - SALVADOR / BAHIA

DATA EMISSÃO INICIAL: OUT./2016

ESCALA: 1:500

PROJETO Nº:	PROJ.:	DES.:	DESENHO Nº
0365	TIAGO CARNEIRO	RODRIGO MARTINS	0365-DE-34-SV-002 R-00
CONF.: FRANZ RANGEL	VERIF.: LIANA VIVEIROS	APROV.: ULYSSES LIMA	

NOTAS:

1 - MEDIDAS EM METRO, EXCETO ONDE INDICADO.

2 - PARA DETALHES DAS SEÇÕES TRANSVERSAIS DAS TRANSIÇÕES DE PASSEIOS E PAVIMENTOS, CONSULTAR PROJETO URBANÍSTICO DE PAVIMENTAÇÃO

3 - O COMPRIMENTO DA GALERIA TUBULAR DEVERÁ SER AJUSTADO AO TERRENO CONTÍGUO, MANTENDO SUA DECLIVIDADE.

4 - AS COTAS DOS DISPOSITIVOS DEVERÃO SER CONFIRMADAS EM CAMPO.

LEGENDA:

PLANTA VIÁRIO		PLANTA DRENAGEM	
L-1	CÓDIGO DA LINHA	CÓDIGO G-00-101	
C-1	CÓDIGO DA CURVA	FLUXO J-01.101	CÓDIGO
	EIXO ESTAQUEADO		
2,2% -2,2%	SUPERELEVAÇÃO		
PC	PONTO DE CURVA		
PI	PI DA CURVA		
PT	PONTO DE TANGENTE		
	CURVA DE NÍVEL		

DESENHOS DE REFERÊNCIA:

0365-DE-00-SV-001
0365-DE-00-SV-002
0365-DE-34-SV-009
0365-DE-34-SV-010
0365-DE-34-SV-011
0365-DE-34-SV-012
0365-DE-34-SV-013
0365-DE-35-SV-014

A T U A L I Z A Ç Ã O

Nº	DATA	CONTEÚDO	REVISADO	VERIFICADO	APROVADO

ARTICULAÇÃO

CÓDIGO 34

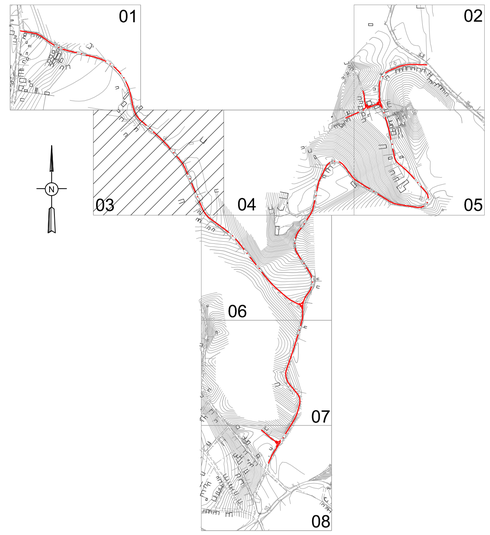

RESPONSÁVEL CONTRATANTE:

RESPONSÁVEL CONSTRUTOR:

RESPONSÁVEL PROJETISTA:

SECRETARIA DE INFRAESTRUTURA HÍDRICA E SANEAMENTO | BAHIA GOVERNO DO ESTADO | Consórcio HYDROS ffa

PLANO URBANÍSTICO E AMBIENTAL
E PROJETOS ESPECÍFICOS PARA O VETOR IPITANGA

CONTRATANTE: SECRETARIA DE INFRAESTRUTURA HÍDRICA E SANEAMENTO - SIHS

FASE: PROJETO EXECUTIVO | DISCIPLINA: SISTEMA VIÁRIO | TEMA/PROJ. ESPECÍFICO: GEOMETRIA E DRENAGEM

TÍTULO: PLANTA
GRUPO 02 - FAZENDA CONCEIÇÃO

NÚMERO PRANCHA: 03 DE 08

ENDEREÇO: RODOVIA BA 526 - CASSANGE - SALVADOR / BAHIA | DATA EMISSÃO INICIAL: OUT./2016 | ESCALA: 1:500

PROJETO Nº: 0365 | PROJ.: TIAGO CARNEIRO | DES.: RODRIGO MARTINS

CONF.: FRANZ RANGEL | VERIF.: LIANA VIVEIROS | APROV.: ULYSSES LIMA

DESENHO Nº 0365-DE-34-SV-003 R-00

NOTAS:

1 - MEDIDAS EM METRO, EXCETO ONDE INDICADO.

2 - PARA DETALHES DAS SEÇÕES TRANSVERSAIS DAS TRANSIÇÕES DE PASSEIOS E PAVIMENTOS, CONSULTAR PROJETO URBANÍSTICO DE PAVIMENTAÇÃO

3 - O COMPRIMENTO DA GALERIA TUBULAR DEVERÁ SER AJUSTADO AO TERRENO CONTÍGUO, MANTENDO SUA DECLIVIDADE.

4 - AS COTAS DOS DISPOSITIVOS DEVERÃO SER CONFIRMADAS EM CAMPO.

LEGENDA:

PLANTA VIÁRIO	
L-1	CÓDIGO DA LINHA
C-1	CÓDIGO DA CURVA
	EIXO ESTAQUEADO
2,0% 2,0%	SUPERELEVAÇÃO
PC	PONTO DE CURVA
PI	PI DA CURVA
PT	PONTO DE TANGENTE
	CURVA DE NÍVEL

PLANTA DRENAGEM

CÓDIGO
G-00-101
FLUXO
J-01.101 CÓDIGO

DESENHOS DE REFERÊNCIA:

0365-DE-00-SV-001
0365-DE-00-SV-002
0365-DE-34-SV-009
0365-DE-34-SV-010
0365-DE-34-SV-011
0365-DE-34-SV-012
0365-DE-34-SV-013
0365-DE-35-SV-014

A T U A L I Z A Ç Ã O

Nº	DATA	CONTEÚDO	REVISADO	VERIFICADO	APROVADO

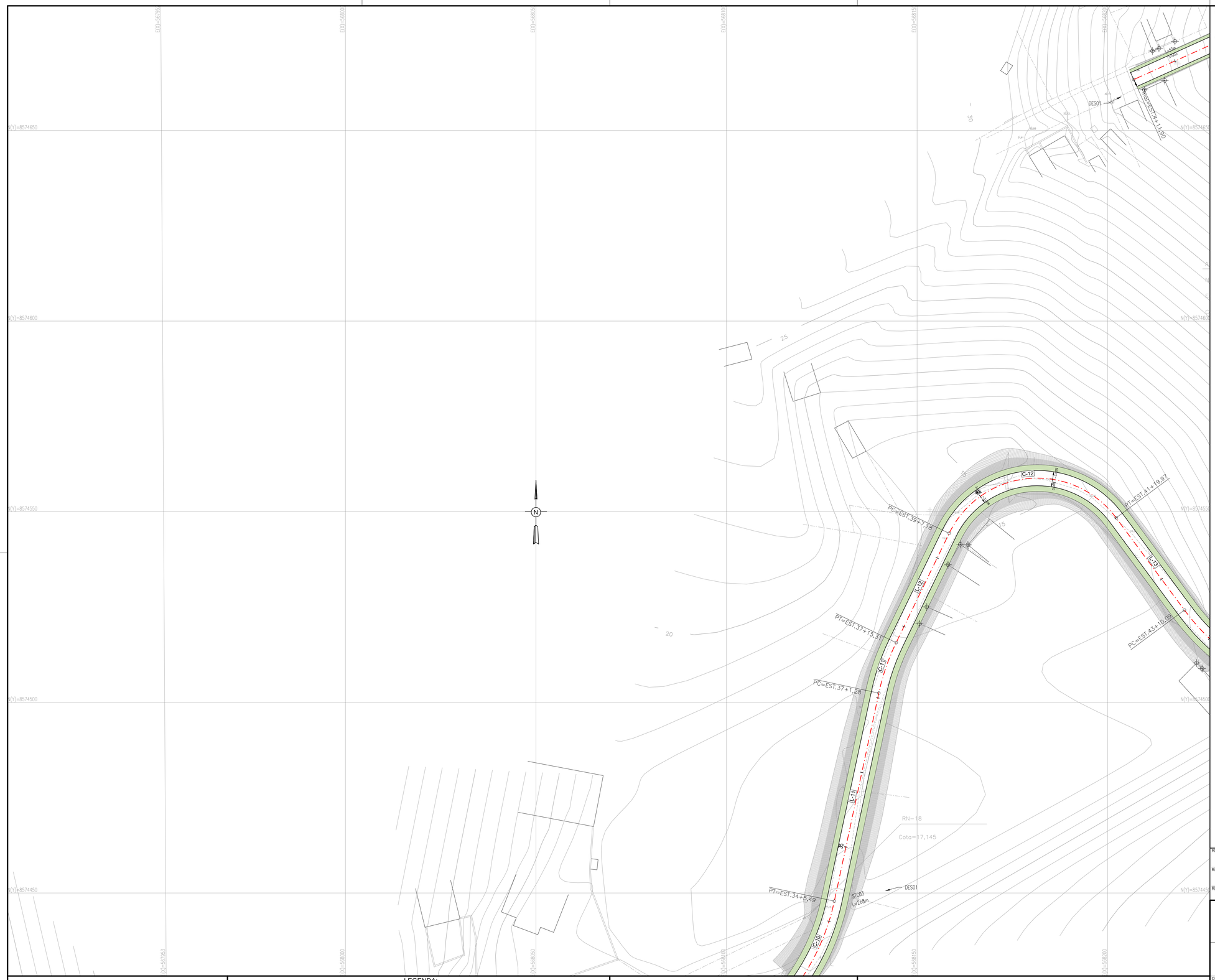

ARTICULAÇÃO

CÓDIGO 34

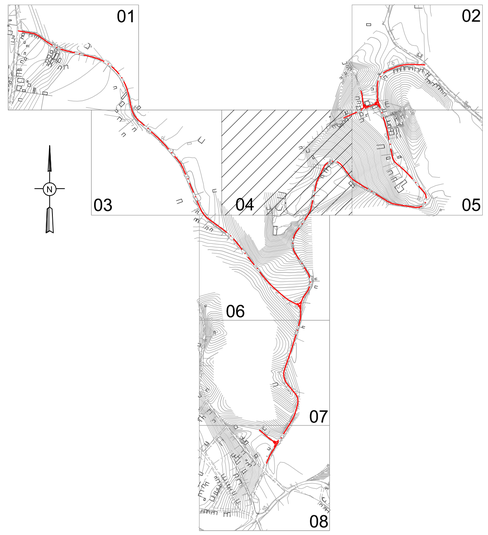

RESPONSÁVEL CONTRATANTE:

RESPONSÁVEL CONSTRUTOR:

RESPONSÁVEL PROJETISTA:

SECRETARIA DE INFRAESTRUTURA HÍDRICA E SANEAMENTO | BAHIA GOVERNO DO ESTADO | Consórcio HYDROS ffa

PLANO URBANÍSTICO E AMBIENTAL E PROJETOS ESPECÍFICOS PARA O VETOR IPITANGA

CONTRATANTE: SECRETARIA DE INFRAESTRUTURA HÍDRICA E SANEAMENTO - SIHS

FASE: PROJETO EXECUTIVO | DISCIPLINA: SISTEMA VIÁRIO | TEMA/PROJ. ESPECÍFICO: GEOMETRIA E DRENAGEM

TÍTULO: PLANTA GRUPO 02 - FAZENDA CONCEIÇÃO

NÚMERO PRANCHA: 04 DE 08

ENDEREÇO: RODOVIA BA 526 - CASSANGE - SALVADOR / BAHIA | DATA EMISSÃO INICIAL: OUT./2016 | ESCALA: 1:500

PROJETO Nº: 0365 | PROJ.: TIAGO CARNEIRO | DES.: RODRIGO MARTINS

CONF.: FRANZ RANGEL | VERIF.: LIANA VIVEIROS | APROV.: ULYSSES LIMA

DESENHO Nº 0365-DE-34-SV-004 R-00

NOTAS:

1 - MEDIDAS EM METRO, EXCETO ONDE INDICADO.

2 - PARA DETALHES DAS SEÇÕES TRANSVERSAIS DAS TRANSIÇÕES DE PASSEIOS E PAVIMENTOS, CONSULTAR PROJETO URBANÍSTICO DE PAVIMENTAÇÃO

3 - O COMPRIMENTO DA GALERIA TUBULAR DEVERÁ SER AJUSTADO AO TERRENO CONTÍGUO, MANTENDO SUA DECLIVIDADE.

4 - AS COTAS DOS DISPOSITIVOS DEVERÃO SER CONFIRMADAS EM CAMPO.

LEGENDA:

PLANTA VIÁRIO	
L-1	CÓDIGO DA LINHA
C-1	CÓDIGO DA CURVA
	EIXO ESTAQUEADO
2,0% -2,0%	SUPERELEVAÇÃO
PC	PONTO DE CURVA
PI	PI DA CURVA
PT	PONTO DE TANGENTE
	CURVA DE NÍVEL

PLANTA DRENAGEM

CÓDIGO
G-00-101
FLUXO
J-01.101 CÓDIGO

DESENHOS DE REFERÊNCIA:

0365-DE-00-SV-001
0365-DE-00-SV-002
0365-DE-34-SV-009
0365-DE-34-SV-010
0365-DE-34-SV-011
0365-DE-34-SV-012
0365-DE-34-SV-013
0365-DE-35-SV-014

A T U A L I Z A Ç Ã O

Nº	DATA	CONTEÚDO	REVISADO	VERIFICADO	APROVADO

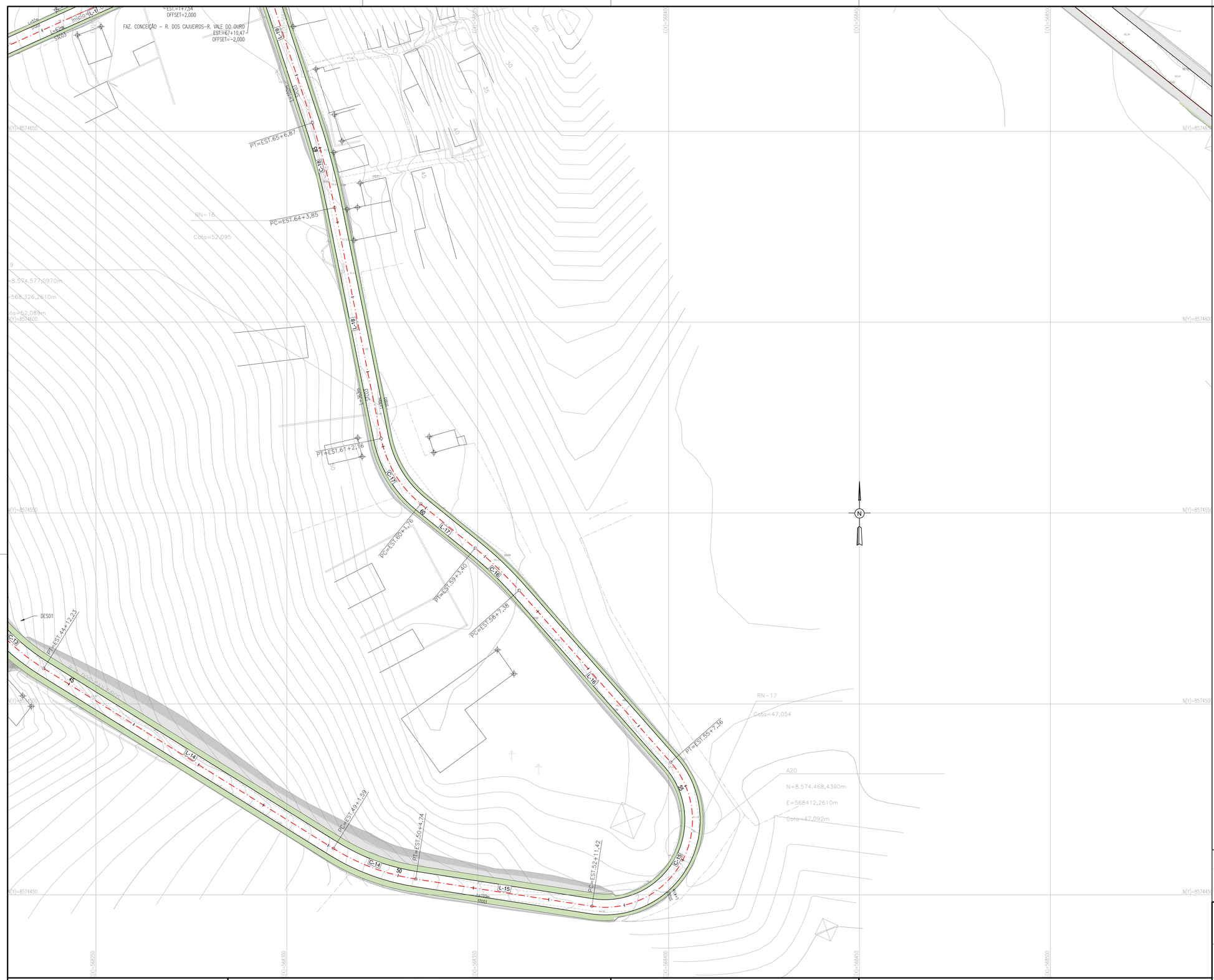

ARTICULAÇÃO

CÓDIGO 34

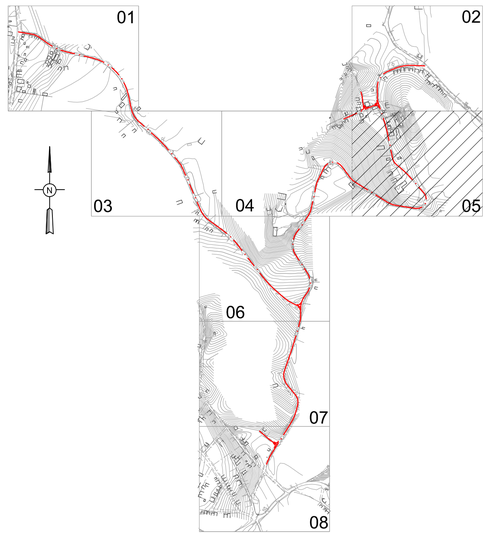

RESPONSÁVEL CONTRATANTE:

RESPONSÁVEL CONSTRUTOR:

RESPONSÁVEL PROJETISTA:

SECRETARIA DE INFRAESTRUTURA HÍDRICA E SANEAMENTO | BAHIA GOVERNO DO ESTADO | Consórcio HYDROS ffa

PLANO URBANÍSTICO E AMBIENTAL E PROJETOS ESPECÍFICOS PARA O VETOR IPITANGA

CONTRATANTE: SECRETARIA DE INFRAESTRUTURA HÍDRICA E SANEAMENTO - SIHS

FASE: PROJETO EXECUTIVO | DISCIPLINA: SISTEMA VIÁRIO | TEMA/PROJ. ESPECÍFICO: GEOMETRIA E DRENAGEM

TÍTULO: PLANTA GRUPO 02 - FAZENDA CONCEIÇÃO | NÚMERO PRANCHA: 05 DE 08

ENDEREÇO: RODOVIA BA 526 - CASSANGE - SALVADOR / BAHIA | DATA EMISSÃO INICIAL: OUT./2016 | ESCALA: 1:500

PROJETO Nº: 0365 | PROJ.: TIAGO CARNEIRO | DES.: RODRIGO MARTINS | DESENHO Nº 0365-DE-34-SV-005 R-00

CONF.: FRANZ RANGEL | VERIF.: LIANA VIVEIROS | APROV.: ULYSSES LIMA

NOTAS:

1 - MEDIDAS EM METRO, EXCETO ONDE INDICADO.

2 - PARA DETALHES DAS SEÇÕES TRANSVERSAIS DAS TRANSIÇÕES DE PASSEIOS E PAVIMENTOS, CONSULTAR PROJETO URBANÍSTICO DE PAVIMENTAÇÃO

3 - O COMPRIMENTO DA GALERIA TUBULAR DEVERÁ SER AJUSTADO AO TERRENO CONTÍGUO, MANTENDO SUA DECLIVIDADE.

4 - AS COTAS DOS DISPOSITIVOS DEVERÃO SER CONFIRMADAS EM CAMPO.

LEGENDA:

PLANTA VIÁRIO		PLANTA DRENAGEM	
L-1	CÓDIGO DA LINHA	CÓDIGO	
C-1	CÓDIGO DA CURVA	G-00-101	
	EIXO ESTAQUEADO	FLUXO	
2,2% -2,2%	SUPERELEVAÇÃO	J-01.101	CÓDIGO
PC	PONTO DE CURVA		
PI	PI DA CURVA		
PT	PONTO DE TANGENTE		
	CURVA DE NÍVEL		

DESENHOS DE REFERÊNCIA:

0365-DE-00-SV-001
0365-DE-00-SV-002
0365-DE-34-SV-009
0365-DE-34-SV-010
0365-DE-34-SV-011
0365-DE-34-SV-012
0365-DE-34-SV-013
0365-DE-35-SV-014

A T U A L I Z A Ç Ã O

Nº	DATA	CONTEÚDO	REVISADO	VERIFICADO	APROVADO

ARTICULAÇÃO

CÓDIGO 34

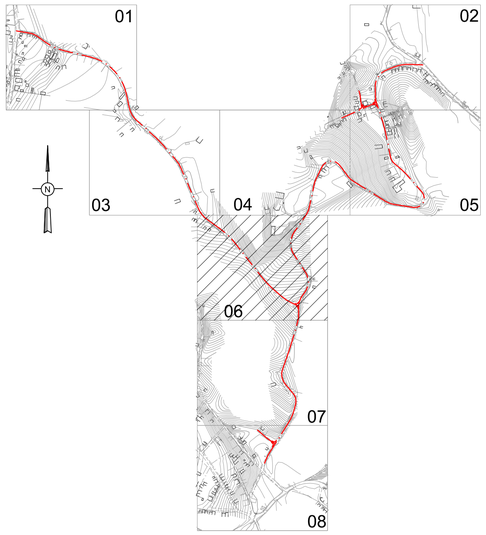

RESPONSÁVEL CONTRATANTE:

RESPONSÁVEL CONSTRUTOR:

RESPONSÁVEL PROJETISTA:

NOTAS:

1 - MEDIDAS EM METRO, EXCETO ONDE INDICADO.

2 - PARA DETALHES DAS SEÇÕES TRANSVERSAIS DAS TRANSIÇÕES DE PASSEIOS E PAVIMENTOS, CONSULTAR PROJETO URBANÍSTICO DE PAVIMENTAÇÃO

3 - O COMPRIMENTO DA GALERIA TUBULAR DEVERÁ SER AJUSTADO AO TERRENO CONTÍGUO, MANTENDO SUA DECLIVIDADE.

4 - AS COTAS DOS DISPOSITIVOS DEVERÃO SER CONFIRMADAS EM CAMPO.

LEGENDA:

PLANTA VIÁRIO		PLANTA DRENAGEM	
L-1	CÓDIGO DA LINHA	CÓDIGO G-00-101	
C-1	CÓDIGO DA CURVA	FLUXO J-01.101	CÓDIGO
	EIXO ESTAQUEADO		
2,2% -2,2%	SUPERELEVAÇÃO		
PC	PONTO DE CURVA		
PI	PI DA CURVA		
PT	PONTO DE TANGENTE		
	CURVA DE NÍVEL		

DESENHOS DE REFERÊNCIA:

0365-DE-00-SV-001
0365-DE-00-SV-002
0365-DE-34-SV-009
0365-DE-34-SV-010
0365-DE-34-SV-011
0365-DE-34-SV-012
0365-DE-34-SV-013
0365-DE-35-SV-014

A T U A L I Z A Ç Ã O

Nº	DATA	CONTEÚDO	REVISADO	VERIFICADO	APROVADO

SECRETARIA DE INFRAESTRUTURA HÍDRICA E SANEAMENTO | BAHIA GOVERNO DO ESTADO | Consórcio HYDROS | ffa

PLANO URBANÍSTICO E AMBIENTAL
E PROJETOS ESPECÍFICOS PARA O VETOR IPITANGA

CONTRATANTE: SECRETARIA DE INFRAESTRUTURA HÍDRICA E SANEAMENTO - SIHS

FASE: PROJETO EXECUTIVO | DISCIPLINA: SISTEMA VIÁRIO | TEMA/PROJ. ESPECÍFICO: GEOMETRIA E DRENAGEM

TÍTULO: PLANTA
GRUPO 02 - FAZENDA CONCEIÇÃO

NÚMERO PRANCHA: 06 DE 08

ENDEREÇO: RODOVIA BA 526 - CASSANGE - SALVADOR / BAHIA

DATA EMISSÃO INICIAL: OUT./2016 | ESCALA: 1:500

PROJETO Nº: 0365
PROJ.: TIAGO CARNEIRO
DES.: RODRIGO MARTINS
CONF.: FRANZ RANGEL
VERIF.: LIANA VIVEIROS
APROV.: ULYSSES LIMA

DESENHO Nº 0365-DE-34-SV-006 R-00

ARTICULAÇÃO

CÓDIGO 34

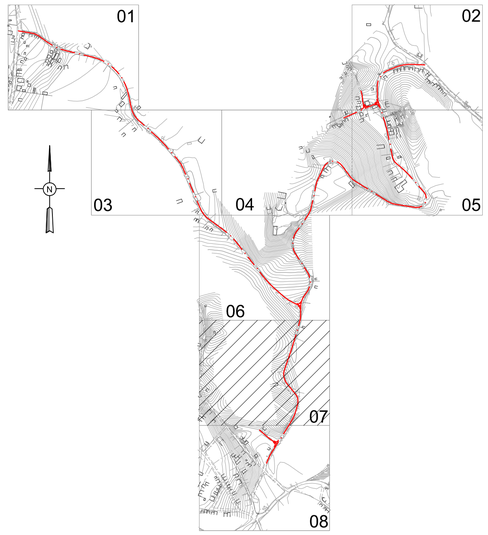

NOTAS:

1 - MEDIDAS EM METRO, EXCETO ONDE INDICADO.

2 - PARA DETALHES DAS SEÇÕES TRANSVERSAIS DAS TRANSIÇÕES DE PASSEIOS E PAVIMENTOS, CONSULTAR PROJETO URBANÍSTICO DE PAVIMENTAÇÃO

3 - O COMPRIMENTO DA GALERIA TUBULAR DEVERÁ SER AJUSTADO AO TERRENO CONTÍGUO, MANTENDO SUA DECLIVIDADE.

4 - AS COTAS DOS DISPOSITIVOS DEVERÃO SER CONFIRMADAS EM CAMPO.

LEGENDA:

PLANTA VIÁRIO	
L-1	CÓDIGO DA LINHA
C-1	CÓDIGO DA CURVA
	EIXO ESTAQUEADO
2,2% 2,2%	SUPERELEVAÇÃO
PC	PONTO DE CURVA
PI	PI DA CURVA
PT	PONTO DE TANGENTE
	CURVA DE NÍVEL

PLANTA DRENAGEM

CÓDIGO
G-00-101
FLUXO
J-01.101 CÓDIGO

DESENHOS DE REFERÊNCIA:

0365-DE-00-SV-001
0365-DE-00-SV-002
0365-DE-34-SV-009
0365-DE-34-SV-010
0365-DE-34-SV-011
0365-DE-34-SV-012
0365-DE-34-SV-013
0365-DE-35-SV-014

A T U A L I Z A Ç Ã O

Nº	DATA	CONTEÚDO	REVISADO	VERIFICADO	APROVADO

RESPONSÁVEL CONTRATANTE:

RESPONSÁVEL CONSTRUTOR:

RESPONSÁVEL PROJETISTA:

SECRETARIA DE INFRAESTRUTURA HÍDRICA E SANEAMENTO | BAHIA GOVERNO DO ESTADO | Consórcio HYDROS ffa

PLANO URBANÍSTICO E AMBIENTAL
E PROJETOS ESPECÍFICOS PARA O VETOR IPITANGA

CONTRATANTE: SECRETARIA DE INFRAESTRUTURA HÍDRICA E SANEAMENTO - SIHS

FASE: PROJETO EXECUTIVO | DISCIPLINA: SISTEMA VIÁRIO | TEMA/PROJ. ESPECÍFICO: GEOMETRIA E DRENAGEM

TÍTULO: PLANTA
GRUPO 02 - FAZENDA CONCEIÇÃO

NÚMERO PRANCHA: 07 DE 08

ENDEREÇO: RODOVIA BA 526 - CASSANGE - SALVADOR / BAHIA | DATA EMISSÃO INICIAL: OUT./2016 | ESCALA: 1:500

PROJETO Nº: 0365 | PROJ.: TIAGO CARNEIRO | DES.: RODRIGO MARTINS

DESENHO Nº 0365-DE-34-SV-007 R-00

CONF.: FRANZ RANGEL | VERIF.: LIANA VIVEIROS | APROV.: ULYSSES LIMA

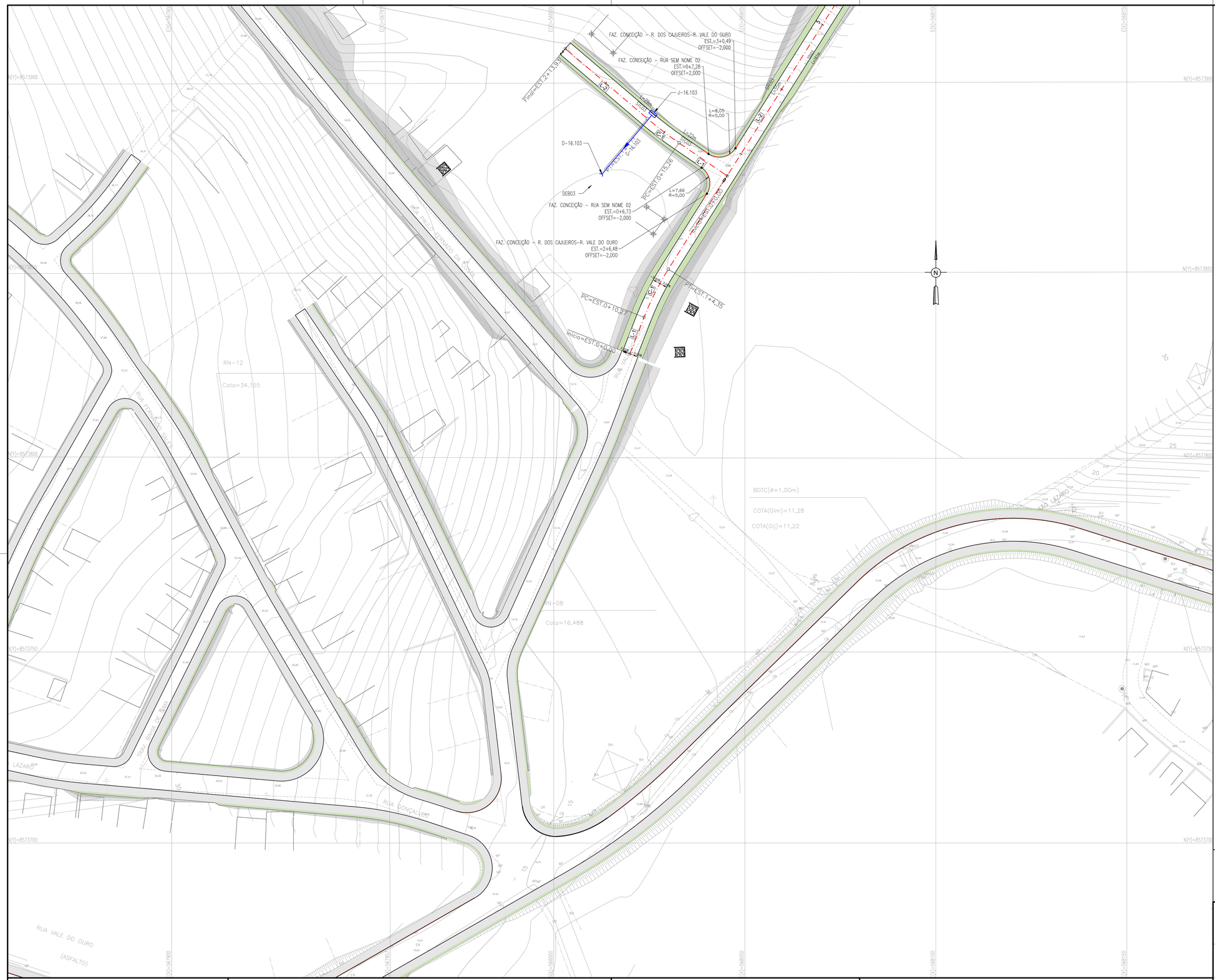

ARTICULAÇÃO

CÓDIGO 34

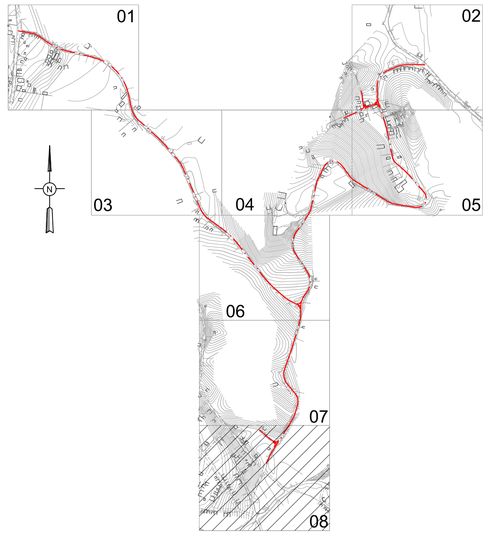

RESPONSÁVEL CONTRATANTE:

RESPONSÁVEL CONSTRUTOR:

RESPONSÁVEL PROJETISTA:

NOTAS:

1 - MEDIDAS EM METRO, EXCETO ONDE INDICADO.

2 - PARA DETALHES DAS SEÇÕES TRANSVERSAIS DAS TRANSIÇÕES DE PASSEIOS E PAVIMENTOS, CONSULTAR PROJETO URBANÍSTICO DE PAVIMENTAÇÃO

3 - O COMPRIMENTO DA GALERIA TUBULAR DEVERÁ SER AJUSTADO AO TERRENO CONTÍGUO, MANTENDO SUA DECLIVIDADE.

4 - AS COTAS DOS DISPOSITIVOS DEVERÃO SER CONFIRMADAS EM CAMPO.

LEGENDA:

PLANTA VIÁRIO	
L-1	CÓDIGO DA LINHA
C-1	CÓDIGO DA CURVA
	EIXO ESTAQUEADO
2,0% -2,0%	SUPERELEVAÇÃO
PC	PONTO DE CURVA
PI	PI DA CURVA
PT	PONTO DE TANGENTE
	CURVA DE NIVEL

PLANTA DRENAGEM

CÓDIGO
G-00-101
FLUXO
J-01.101 CÓDIGO

DESENHOS DE REFERÊNCIA:

0365-DE-00-SV-001
0365-DE-00-SV-002
0365-DE-34-SV-009
0365-DE-34-SV-010
0365-DE-34-SV-011
0365-DE-34-SV-012
0365-DE-34-SV-013
0365-DE-35-SV-014

A T U A L I Z A Ç Ã O

Nº	DATA	CONTEÚDO	REVISADO	VERIFICADO	APROVADO

SECRETARIA DE INFRAESTRUTURA HÍDRICA E SANEAMENTO | BAHIA GOVERNO DO ESTADO | Consórcio HYDROS | ffa

PLANO URBANÍSTICO E AMBIENTAL
E PROJETOS ESPECÍFICOS PARA O VETOR IPITANGA

CONTRATANTE:
SECRETARIA DE INFRAESTRUTURA HÍDRICA E SANEAMENTO - SIHS

FASE: PROJETO EXECUTIVO
DISCIPLINA: SISTEMA VIÁRIO
TEMA/PROJ. ESPECÍFICO: GEOMETRIA E DRENAGEM

TÍTULO:
PLANTA
GRUPO 02 - FAZENDA CONCEIÇÃO

NÚMERO PRANCHA: 08 DE 08

ENDEREÇO: RODOVIA BA 526 - CASSANGE - SALVADOR / BAHIA
DATA EMISSÃO INICIAL: OUT./2016
ESCALA: 1:500

PROJETO Nº: 0365
PROJ.: TIAGO CARNEIRO
DES.: RODRIGO MARTINS
CONF.: FRANZ RANGEL
VERIF.: LIANA VIVEIROS
APROV.: ULYSSES LIMA

DESENHO Nº
0365-DE-34-SV-008 R-00

FAZ. CONCEIÇÃO – RUA DOS CAJUEIROS–TRECHO 2

Nº COMP.	ESTACA INICIAL	ESTACA FINAL	AZIMUTE	RAIO (m)	AC	TANGENTE	COMP./DESENV. (m)	COORD. INICIAL	COORD. PI	COORD. FINAL
L–1	E=0+0,00	E=1+12,96	99°33'30"	–	–	–	32.96	N 8574874,20 E 567419,17	–	N 8574868,72 E 567451,67
C–1	E=1+12,96	E=2+13,13		44.14	26°11'13"	10.27	20.18	N 8574868,72 E 567451,67	N 8574867,02 E 567461,79	N 8574861,02 E 567470,13
L–2	E=2+13,13	E=3+17,23	125°44'40"	–	–	–	24.10	N 8574861,02 E 567470,13	–	N 8574846,94 E 567489,69
C–2	E=3+17,23	E=6+7,55		129.27	22°18'06"	25.48	50.32	N 8574846,94 E 567489,69	N 8574832,06 E 567510,37	N 8574826,13 E 567535,15
L–3	E=6+7,55	E=9+5,89	103°26'30"	–	–	–	58.34	N 8574826,13 E 567535,15	–	N 8574812,57 E 567591,89
C–3	E=9+5,89	E=16+8,25		126.80	64°19'40"	79.74	142.36	N 8574812,57 E 567591,89	N 8574794,03 E 567669,44	N 8574716,11 E 567686,33
L–4	E=16+8,25	E=17+17,57	167°46'10"	–	–	–	29.32	N 8574716,11 E 567686,33	–	N 8574687,45 E 567692,55
C–4	E=17+17,57	E=19+12,13		55.16	35°54'12"	17.87	34.56	N 8574687,45 E 567692,55	N 8574669,99 E 567696,33	N 8574658,06 E 567709,64
L–5	E=19+12,13	E=22+13,12	131°52'00"	–	–	–	60.99	N 8574658,06 E 567709,64	–	N 8574617,36 E 567755,05
C–5	E=22+13,12	E=23+19,14		202.81	7°21'00"	13.03	26.02	N 8574617,36 E 567755,05	N 8574608,66 E 567764,75	N 8574598,80 E 567773,26
L–6	E=23+19,14	E=26+10,43	139°13'00"	–	–	–	51.29	N 8574598,80 E 567773,26	–	N 8574559,96 E 567806,77
C–6	E=26+10,43	E=27+10,51		65.15	17°39'33"	10.12	20.08	N 8574559,96 E 567806,77	N 8574552,30 E 567813,38	N 8574542,99 E 567817,35
L–7	E=27+10,51	E=32+9,37	156°52'40"	–	–	–	98.86	N 8574542,99 E 567817,35	–	N 8574452,07 E 567856,18
C–7	E=32+9,37	E=34+19,98		93.70	30°56'57"	25.94	50.61	N 8574452,07 E 567856,18	N 8574428,22 E 567866,36	N 8574412,99 E 567887,37
L–8	E=34+19,98	E=36+9,51	125°55'40"	–	–	–	29.52	N 8574412,99 E 567887,37	–	N 8574395,67 E 567911,27
C–8	E=36+9,51	E=39+3,68		195.61	15°52'03"	27.26	54.17	N 8574395,67 E 567911,27	N 8574379,68 E 567933,35	N 8574358,25 E 567950,21
L–9	E=39+3,68	E=44+7,24	141°47'40"	–	–	–	103.56	N 8574358,25 E 567950,21	–	N 8574276,87 E 568014,26
C–9	E=44+7,24	E=46+4,30		197.42	10°45'15"	18.58	37.05	N 8574276,87 E 568014,26	N 8574262,27 E 568025,75	N 8574250,07 E 568039,77
L–10	E=46+4,30	E=47+12,61	131°02'30"	–	–	–	28.31	N 8574250,07 E 568039,77	–	N 8574231,48 E 568061,12
C–10	E=47+12,61	E=48+18,69		94.91	15°44'45"	13.12	26.08	N 8574231,48 E 568061,12	N 8574222,86 E 568071,02	N 8574217,26 E 568082,89
L–11	E=48+18,69	E=50+0,51	115°17'40"	–	–	–	21.82	N 8574217,26 E 568082,89	–	N 8574207,93 E 568102,62

FAZ. CONCEIÇÃO – R. DOS CAJUEIROS–R. VALE DO OURO

Nº COMP.	ESTACA INICIAL	ESTACA FINAL	AZIMUTE	RAIO (m)	AC	TANGENTE	COMP./DESENV. (m)	COORD. INICIAL	COORD. PI	COORD. FINAL
L–1	E=0+0,00	E=0+10,27	21°18'50"	–	–	–	10.27	N 8573828,00 E 568019,91	–	N 8573837,57 E 568023,64
C–1	E=0+10,27	E=1+4,35		73.95	10°54'48"	7.06	14.09	N 8573837,57 E 568023,64	N 8573844,15 E 568026,21	N 8573850,12 E 568029,98
L–2	E=1+4,35	E=5+16,89	32°13'40"	–	–	–	92.54	N 8573850,12 E 568029,98	–	N 8573928,41 E 568079,33
C–2	E=5+16,89	E=7+8,03		97.63	18°16'10"	15.70	31.13	N 8573928,41 E 568079,33	N 8573941,69 E 568087,70	N 8573956,92 E 568091,49
L–3	E=7+8,03	E=8+3,14	13°57'30"	–	–	–	15.12	N 8573956,92 E 568091,49	–	N 8573971,59 E 568095,13
C–3	E=8+3,14	E=9+9,08		27.74	53°34'20"	14.00	25.93	N 8573971,59 E 568095,13	N 8573985,18 E 568098,51	N 8573995,97 E 568089,58
L–4	E=9+9,08	E=11+0,82	320°23'10"	–	–	–	31.75	N 8573995,97 E 568089,58	–	N 8574020,43 E 568069,34
C–4	E=11+0,82	E=12+16,35		34.74	58°35'41"	19.49	35.53	N 8574020,43 E 568069,34	N 8574035,44 E 568056,91	N 8574053,88 E 568063,25
L–5	E=12+16,35	E=15+2,79	18°58'50"	–	–	–	46.44	N 8574053,88 E 568063,25	–	N 8574097,80 E 568078,35
C–5	E=15+2,79	E=16+12,80		589.48	2°54'58"	15.00	30.00	N 8574097,80 E 568078,35	N 8574111,98 E 568083,23	N 8574126,40 E 568087,38
L–6	E=16+12,80	E=19+1,11	16°03'50"	–	–	–	48.31	N 8574126,40 E 568087,38	–	N 8574172,83 E 568100,75
C–6	E=19+1,11	E=19+11,14		37.86	15°10'43"	5.04	10.03	N 8574172,83 E 568100,75	N 8574177,67 E 568102,15	N 8574182,72 E 568102,22
L–7	E=19+11,14	E=20+15,85	0°53'10"	–	–	–	24.71	N 8574182,72 E 568102,22	–	N 8574207,43 E 568102,61
C–7	E=20+15,85	E=22+2,25		43.85	34°29'25"	13.61	26.40	N 8574207,43 E 568102,61	N 8574221,04 E 568102,82	N 8574232,14 E 568110,70
L–8	E=22+2,25	E=22+14,66	35°22'30"	–	–	–	12.42	N 8574232,14 E 568110,70	–	N 8574242,26 E 568117,88
C–8	E=22+14,66	E=25+5,65		42.59	68°35'51"	29.05	50.99	N 8574242,26 E 568117,88	N 8574265,95 E 568134,70	N 8574290,25 E 568118,79
L–9	E=25+5,65	E=27+16,17	326°46'40"	–	–	–	50.52	N 8574290,25 E 568118,79	–	N 8574332,51 E 568091,11
C–9	E=27+16,17	E=30+14,54		49.17	68°01'11"	33.17	58.37	N 8574332,51 E 568091,11	N 8574360,26 E 568072,93	N 8574387,51 E 568091,86
L–10	E=30+14,54	E=33+2,33	34°47'50"	–	–	–	47.80	N 8574387,51 E 568091,86	–	N 8574426,76 E 568119,14
C–10	E=33+2,33	E=34+5,49		58.37	22°43'31"	11.73	23.15	N 8574426,76 E 568119,14	N 8574436,39 E 568125,83	N 8574447,86 E 568128,29
L–11	E=34+5,49	E=37+1,28	12°04'20"	–	–	–	55.80	N 8574447,86 E 568128,29	–	N 8574502,42 E 568139,96
C–11	E=37+1,28	E=37+15,31		58.27	13°48'00"	7.05	14.03	N 8574502,42 E 568139,96	N 8574509,31 E 568141,43	N 8574515,66 E 568144,51
L–12	E=37+15,31	E=39+7,18	25°52'20"	–	–	–	31.86	N 8574515,66 E 568144,51	–	N 8574544,33 E 568158,41
C–12	E=39+7,18	E=41+19,97		25.72	117°36'25"	42.47	52.79	N 8574544,33 E 568158,41	N 8574582,54 E 568176,94	N 8574548,41 E 568202,22
L–13	E=41+19,97	E=43+10,09	143°28'40"	–	–	–	30.13	N 8574548,41 E 568202,22	–	N 8574524,20 E 568220,15
C–13	E=43+10,09	E=44+12,23		58.69	21°36'15"	11.20	22.13	N 8574524,20 E 568220,15	N 8574515,20 E 568226,81	N 8574509,29 E 568236,32
L–14	E=44+12,23	E=49+1,59	121°52'30"	–	–	–	89.36	N 8574509,29 E 568236,32	–	N 8574462,10 E 568312,21
C–14	E=49+1,59	E=50+4,74		57.44	23°05'53"	11.74	23.16	N 8574462,10 E 568312,21	N 8574455,90 E 568322,18	N 8574454,11 E 568333,78
L–15	E=50+4,74	E=52+11,42	98°46'40"	–	–	–	46.67	N 8574454,11 E 568333,78	–	N 8574446,99 E 568379,90
C–15	E=52+11,42	E=55+7,36		22.87	140°11'13"	63.14	55.95	N 8574446,99 E 568379,90	N 8574437,35 E 568442,31	N 8574484,71 E 568400,54
L–16	E=55+7,36	E=58+7,38	318°35'20"	–	–	–	60.02	N 8574484,71 E 568400,54	–	N 8574529,72 E 568360,84
C–16	E=58+7,38	E=59+3,40		96.70	9°29'27"	8.03	16.02	N 8574529,72 E 568360,84	N 8574535,74 E 568355,53	N 8574540,81 E 568349,30
L–17	E=59+3,40	E=60+1,76	309°06'00"	–	–	–	18.36	N 8574540,81 E 568349,30	–	N 8574552,38 E 568335,06
C–17	E=60+1,76	E=61+2,16		29.59	39°30'00"	10.63	20.40	N 8574552,38 E 568335,06	N 8574559,09 E 568326,81	N 8574569,50 E 568324,71
L–18	E=61+2,16	E=64+3,85	348°36'00"	–	–	–	61.69	N 8574569,50 E 568324,71	–	N 8574629,98 E 568312,52
C–18	E=64+3,85	E=65+6,87		195.45	6°44'47"	11.52	23.01	N 8574629,98 E 568312,52	N 8574641,27 E 568310,24	N 8574652,21 E 568306,65
L–19	E=65+6,87	E=67+16,86	341°51'10"	–	–	–	50.00	N 8574652,21 E 568306,65	–	N 8574699,72 E 568291,08
C–19	E=67+16,86	E=68+13,93		56.07	17°26'18"	8.60	17.07	N 8574699,72 E 568291,08	N 8574707,90 E 568288,40	N 8574716,49 E 568288,29
L–20	E=68+13,93	E=69+17,98	359°17'30"	–	–	–	24.05	N 8574716,49 E 568288,29	–	N 8574740,54 E 568288,00
C–20	E=69+17,98	E=72+6,86		40.71	68°47'36"	27.87	48.88	N 8574740,54 E 568288,00	N 8574768,42 E 568287,65	N 8574778,82 E 568313,51
L–21	E=72+6,86	E=73+7,35	68°05'10"	–	–	–	20.49	N 8574778,82 E 568313,51	–	N 8574786,47 E 568332,52
C–21	E=73+7,35	E=75+7,66		94.69	24°23'13"	20.46	40.30	N 8574786,47 E 568332,52	N 8574794,10 E 568351,50	N 8574793,22 E 568371,95
L–22	E=75+7,66	E=76+18,43	92°28'20"	–	–	–	30.78	N 8574793,22 E 568371,95	–	N 8574791,89 E 568402,69

FAZ. CONCEIÇÃO – RUA SEM NOME 02

Nº COMP.	ESTACA INICIAL	ESTACA FINAL	AZIMUTE	RAIO (m)	AC	TANGENTE	COMP./DESENV. (m)	COORD. INICIAL	COORD. PI	COORD. FINAL
L–1	E=0+0,00	E=0+15,26	304°28'10"	–	–	–	15.26	N 8573874,53 E 568045,36	–	N 8573883,17 E 568032,79
C–1	E=0+15,26	E=1+5,71		100.00	5°59'24"	5.23	10.45	N 8573883,17 E 568032,79	N 8573886,13 E 568028,47	N 8573889,52 E 568024,49
L–2	E=1+5,71	E=2+13,93	310°27'30"	–	–	–	28.21	N 8573889,52 E 568024,49	–	N 8573907,83 E 568003,02

FAZ. CONCEIÇÃO – RUA F.C. 02

Nº COMP.	ESTACA INICIAL	ESTACA FINAL	AZIMUTE	RAIO (m)	AC	TANGENTE	COMP./DESENV. (m)	COORD. INICIAL	COORD. PI	COORD. FINAL
L–1	E=0+0,00	E=0+9,84	335°47'00"	–	–	–	9.84	N 8574686,89 E 568259,16	–	N 8574695,86 E 568255,12
C–1	E=0+9,84	E=0+19,71		30.00	18°51'23"	4.98	9.87	N 8574695,86 E 568255,12	N 8574700,40 E 568253,08	N 8574705,36 E 568252,61
L–2	E=0+19,71	E=1+10,96	354°38'20"	–	–	–	11.24	N 8574705,36 E 568252,61	–	N 8574716,56 E 568251,56
C–2	E=1+10,96	E=1+17,85		30.00	13°10'30"	3.46	6.90	N 8574716,56 E 568251,56	N 8574720,01 E 568251,24	N 8574723,29 E 568250,14
L–3	E=1+17,85	E=2+3,51	341°23'50"	–	–	–	5.65	N 8574723,29 E 568250,14	–	N 8574728,65 E 568248,34

FAZ. CONCEIÇÃO – RUA F.C. 01

Nº COMP.	ESTACA INICIAL	ESTACA FINAL	AZIMUTE	RAIO (m)	AC	TANGENTE	COMP./DESENV. (m)	COORD. INICIAL	COORD. PI	COORD. FINAL
L–1	E=0+0,00	E=4+11,90	245°47'00"	–	–	–	91.90	N 8574701,06 E 568290,66	–	N 8574663,36 E 568206,84

ARTICULAÇÃO

CÓDIGO 34

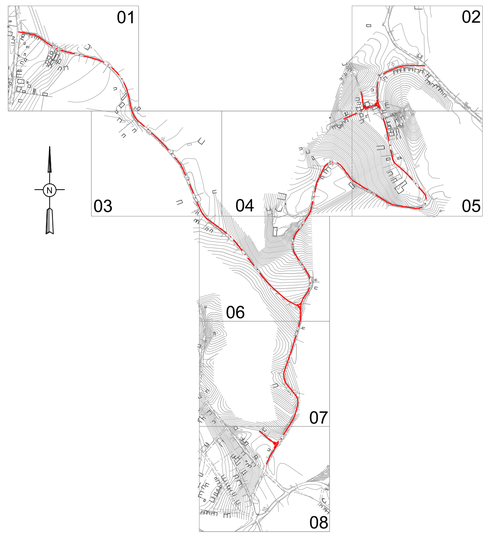

RESPONSÁVEL CONTRATANTE:

RESPONSÁVEL CONSTRUTOR:

RESPONSÁVEL PROJETISTA:

SECRETARIA DE INFRAESTRUTURA HÍDRICA E SANEAMENTO | BAHIA GOVERNO DO ESTADO | Consórcio HYDROS ffa

PLANO URBANÍSTICO E AMBIENTAL
E PROJETOS ESPECÍFICOS PARA O VETOR IPITANGA

CONTRATANTE: SECRETARIA DE INFRAESTRUTURA HÍDRICA E SANEAMENTO - SIHS

FASE: PROJETO EXECUTIVO | DISCIPLINA: SISTEMA VIÁRIO | TEMA/PROJ. ESPECÍFICO: GEOMETRIA E DRENAGEM

TÍTULO: QUADRO DE CURVAS
GRUPO 02 - FAZENDA CONCEIÇÃO

NÚMERO PRANCHA: 01 DE 01

ENDEREÇO: RODOVIA BA 526 - CASSANGE - SALVADOR / BAHIA

DATA EMISSÃO INICIAL: OUT./2016 | ESCALA: 1:500

PROJETO Nº: 0365 | PROJ.: TIAGO CARNEIRO | DES.: RODRIGO MARTINS

CONF.: FRANZ RANGEL | VERIF.: LIANA VIVEIROS | APROV.: ULYSSES LIMA

DESENHO Nº 0365-DE-34-SV-009 R-00

NOTAS:

1 - MEDIDAS EM METRO, EXCETO ONDE INDICADO.

LEGENDA:

PLANTA VIÁRIO

- L-1 CÓDIGO DA LINHA
- C-1 CÓDIGO DA CURVA
- EIXO ESTAQUEADO
- 2,0% 3,0% SUPERELEVAÇÃO
- PC PONTO DE CURVA
- PI PI DA CURVA
- PT PONTO DE TANGENTE
- CURVA DE NÍVEL

PLANTA DRENAGEM

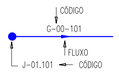

DESENHOS DE REFERÊNCIA:

- 0365-DE-00-SV-001
- 0365-DE-00-SV-002
- 0365-DE-34-SV-001
- 0365-DE-34-SV-002
- 0365-DE-34-SV-003
- 0365-DE-34-SV-004
- 0365-DE-34-SV-005
- 0365-DE-35-SV-006
- 0365-DE-34-SV-007
- 0365-DE-34-SV-008

A T U A L I Z A Ç Ã O

Nº	DATA	CONTEÚDO	REVISADO	VERIFICADO	APROVADO