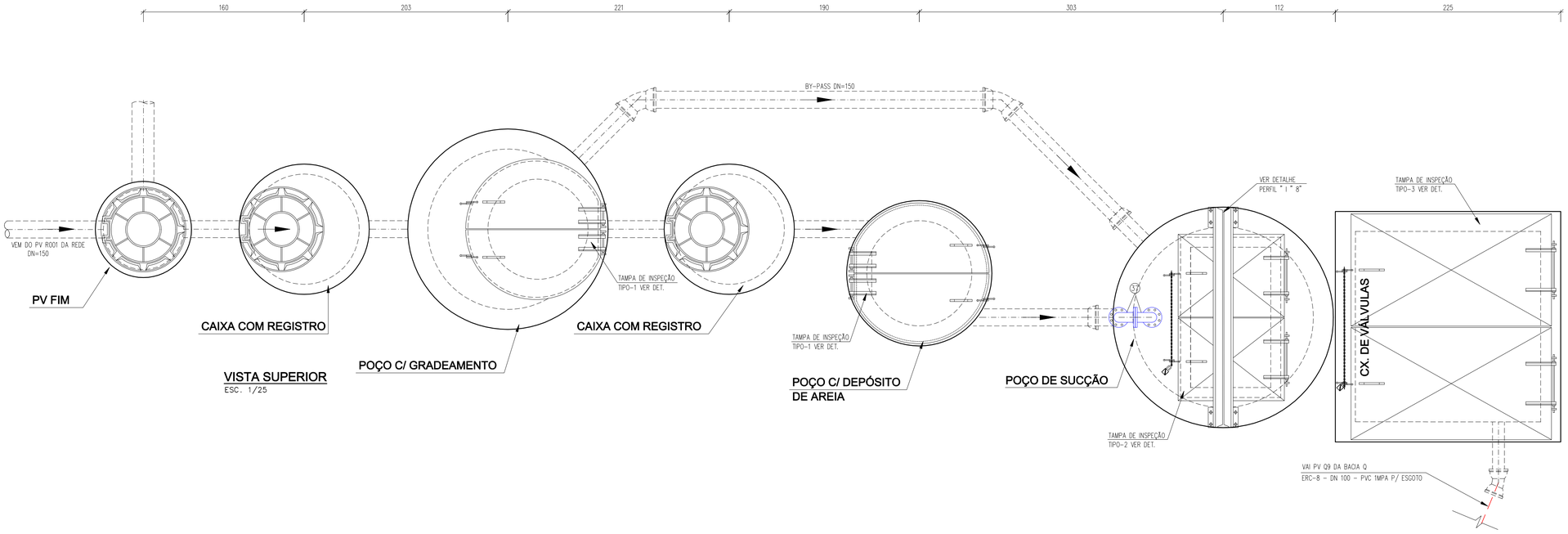


VISTA SUPERIOR
ESC. 1/25

VISTA GRADES 1e2
ESC.: 1:5

RALO DETALHE-4
ESC. 1/5

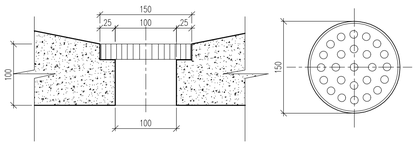


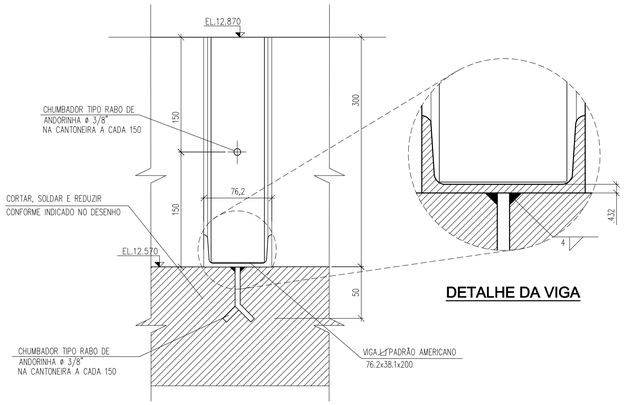


DETALHE DA VIGA

DETALHE-2 (ENCAIXE DA GRADE METÁLICA 2)
S/ ESCALA

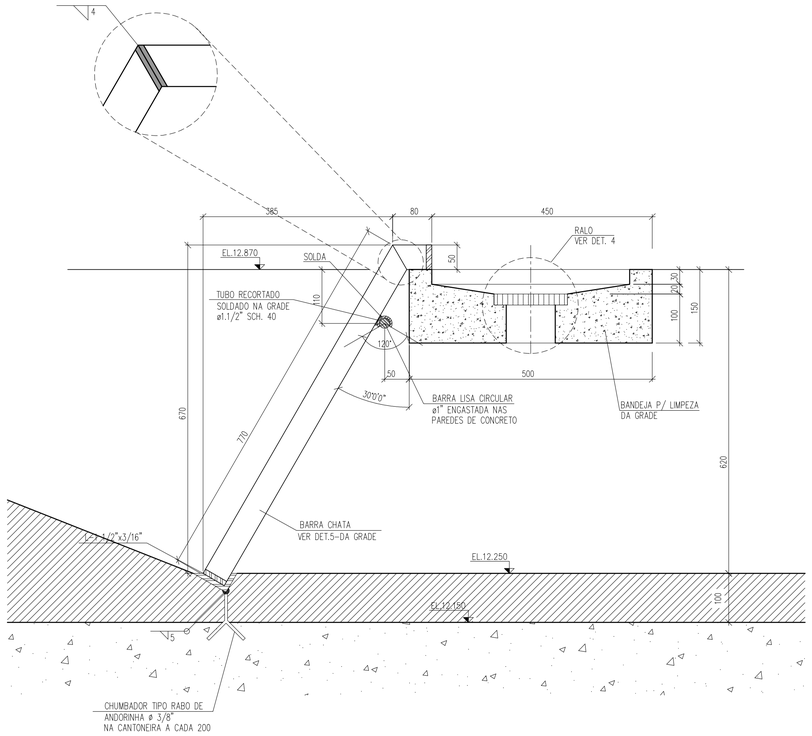


SEÇÃO 1-1 - BANDEJA P/ LIMPEZA DA GRADE 1

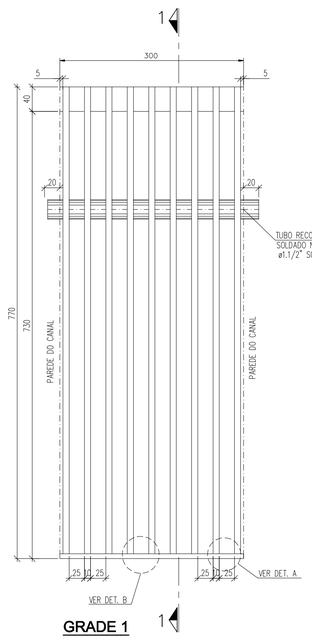


GRADE 1

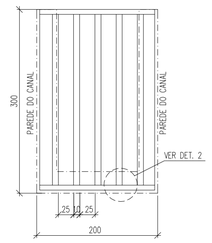


GRADE 2

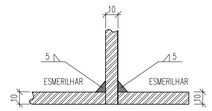


DETALHE A

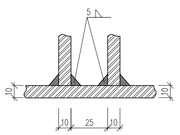


DETALHE B

RESPONSÁVEL CONTRATANTE:

RESPONSÁVEL CONSTRUTOR:

RESPONSÁVEL PROJETISTA:

SECRETARIA DE INFRAESTRUTURA HÍDRICA E SANEAMENTO | BAHIA GOVERNO DO ESTADO | Consórcio HYDROS ffa

PLANO URBANÍSTICO E AMBIENTAL
E PROJETOS ESPECÍFICOS PARA O VETOR IPITANGA

CONTRATANTE: SECRETARIA DE INFRAESTRUTURA HÍDRICA E SANEAMENTO - SIHS

FASE: PROJETO EXECUTIVO | DISCIPLINA: PROJETO HIDRÁULICO | TEMA/PROJ. ESPECÍFICO: REDE DE ESGOTO

TÍTULO: SISTEMA DE ESGOTAMENTO SANITÁRIO
EEE-8 - VISTA SUPERIOR E DETALHES

NÚMERO PRANCHA: 03 DE 03

ENDEREÇO: RODOVIA BA 526 - CASSANGE - SALVADOR / BAHIA | DATA EMISSÃO INICIAL: JAN./2017 | ESCALA: 1:25

PROJETO Nº: 0365 | PROJ.: JORGE ALMÉRIO | DES.: WASHINGTON | DESENHO Nº 0365-DE-60-HI-055 R-00

CONF.: JORGE ALMÉRIO | VERIF.: CLÁUDIO ARRAES | APROV.: ULYSSES F. LIMA

NOTAS:

1 – DIMENSÕES EM CENTIMETRO, COTAS EM METRO E DIÂMETROS EM MILIMETRO, EXCETO INDICAÇÃO CONTRARIA.

2 – FLANGES SEGUNDO NORMA ABNT NBR 7675 PN10.

LEGENDA:

DESENHOS DE REFERÊNCIA:

0365-DE-60-HI-053
0365-DE-60-HI-054

A T U A L I Z A Ç Ã O

| Nº | DATA | CONTEÚDO | ELABORADO | VERIFICADO | APROVADO |
|---|---|---|---|---|---|
| | | | | | |

0365_DE_60_HI_053_A_055_R-00_HIDRAULICA_EEE-8

# PERFIL LONGITUDINAL

ESCALAS
HORIZONTAL: 1/2.000
VERTICAL: 1/200

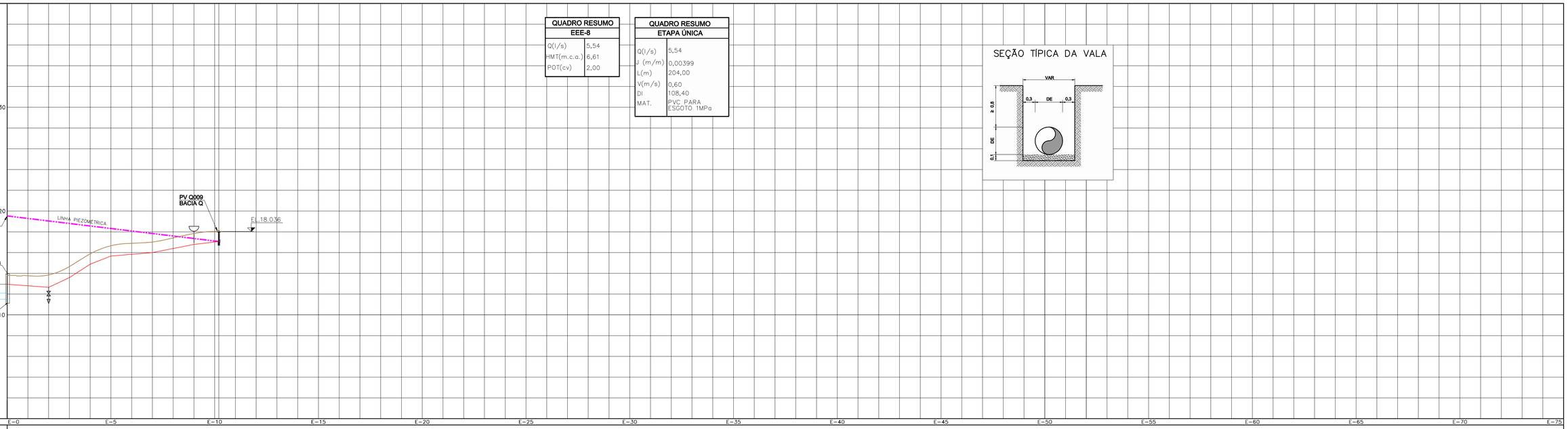


| QUADRO RESUMO EEE-8 | |
|---|---|
| Q(l/s) | 5,54 |
| HMT(m.c.a.) | 6,61 |
| POT(cv) | 2,00 |

| QUADRO RESUMO ETAPA ÚNICA | |
|---|---|
| Q(l/s) | 5,54 |
| J (m/m) | 0,00399 |
| L(m) | 204,00 |
| V(m/s) | 0,60 |
| DI | 108,40 |
| MAT. | PVC PARA ESGOTO 1MPa |

SEÇÃO TÍPICA DA VALA




E-0 E-5 E-10 E-15 E-20 E-25 E-30 E-35 E-40 E-45 E-50 E-55 E-60 E-65 E-70 E-75

| ESTACAS | COTA DO TERRENO | COTA DA GERATRIZ INF. EXTERNA (m) | COTA DO FUNDO DA VALA (m) |
|---|---|---|---|
| E0+0,00 | 13,800 | 12,950 | 12,850 |
| E1+0,00 | 13,769 | | |
| E2+0,00 | 13,847 | 12,655 | 12,555 |
| E3+0,00 | 14,653 | 13,587 | 13,487 |
| E4+0,00 | 15,874 | 14,884 | 14,784 |
| E5+0,00 | 16,657 | 15,667 | 15,567 |
| E6+0,00 | 16,891 | | |
| E7+0,00 | 17,019 | 16,000 | 15,900 |
| E8+0,00 | 17,409 | | |
| E9+0,00 | 17,834 | 16,782 | 16,682 |
| E10+0,00 | 18,036 | 17,065 | 16,965 |
| E10+4,00 | 18,036 | | |
| E11+0,00 | | | |
| E12+0,00 | | | |
| E13+0,00 | | | |
| E14+0,00 | | | |
| E15+0,00 | | | |
| E16+0,00 | | | |
| E17+0,00 | | | |
| E18+0,00 | | | |
| E19+0,00 | | | |
| E20+0,00 | | | |
| E21+0,00 | | | |
| E22+0,00 | | | |
| E23+0,00 | | | |
| E24+0,00 | | | |
| E25+0,00 | | | |
| E26+0,00 | | | |
| E27+0,00 | | | |
| E28+0,00 | | | |
| E29+0,00 | | | |
| E30+0,00 | | | |
| E31+0,00 | | | |
| E32+0,00 | | | |
| E33+0,00 | | | |
| E34+0,00 | | | |
| E35+0,00 | | | |
| E36+0,00 | | | |
| E37+0,00 | | | |
| E38+0,00 | | | |
| E39+0,00 | | | |
| E40+0,00 | | | |
| E41+0,00 | | | |
| E42+0,00 | | | |
| E43+0,00 | | | |
| E44+0,00 | | | |
| E45+0,00 | | | |
| E46+0,00 | | | |
| E47+0,00 | | | |
| E48+0,00 | | | |
| E49+0,00 | | | |
| E50+0,00 | | | |
| E51+0,00 | | | |
| E52+0,00 | | | |
| E53+0,00 | | | |
| E54+0,00 | | | |
| E55+0,00 | | | |
| E56+0,00 | | | |
| E57+0,00 | | | |
| E58+0,00 | | | |
| E59+0,00 | | | |
| E60+0,00 | | | |
| E61+0,00 | | | |
| E62+0,00 | | | |
| E63+0,00 | | | |
| E64+0,00 | | | |
| E65+0,00 | | | |
| E66+0,00 | | | |
| E67+0,00 | | | |
| E68+0,00 | | | |
| E69+0,00 | | | |
| E70+0,00 | | | |
| E71+0,00 | | | |
| E72+0,00 | | | |
| E73+0,00 | | | |
| E74+0,00 | | | |
| E75+0,00 | | | |

| EXTENSÃO (m) | DECLIVIDADE (m/m) |
|---|---|
| 40,00 | -0,0074 |
| 20,00 | 0,0466 |
| 20,00 | 0,0649 |
| 20,01 | 0,0391 |
| 39,99 | 0,0083 |
| 40,00 | 0,0195 |
| 24,00 | 0,0117 |

DIÂMETRO (mm) / MATERIAL / CLASSE: DN100 / PVC PARA RECALQUE DE ESGOTO – 1MPa

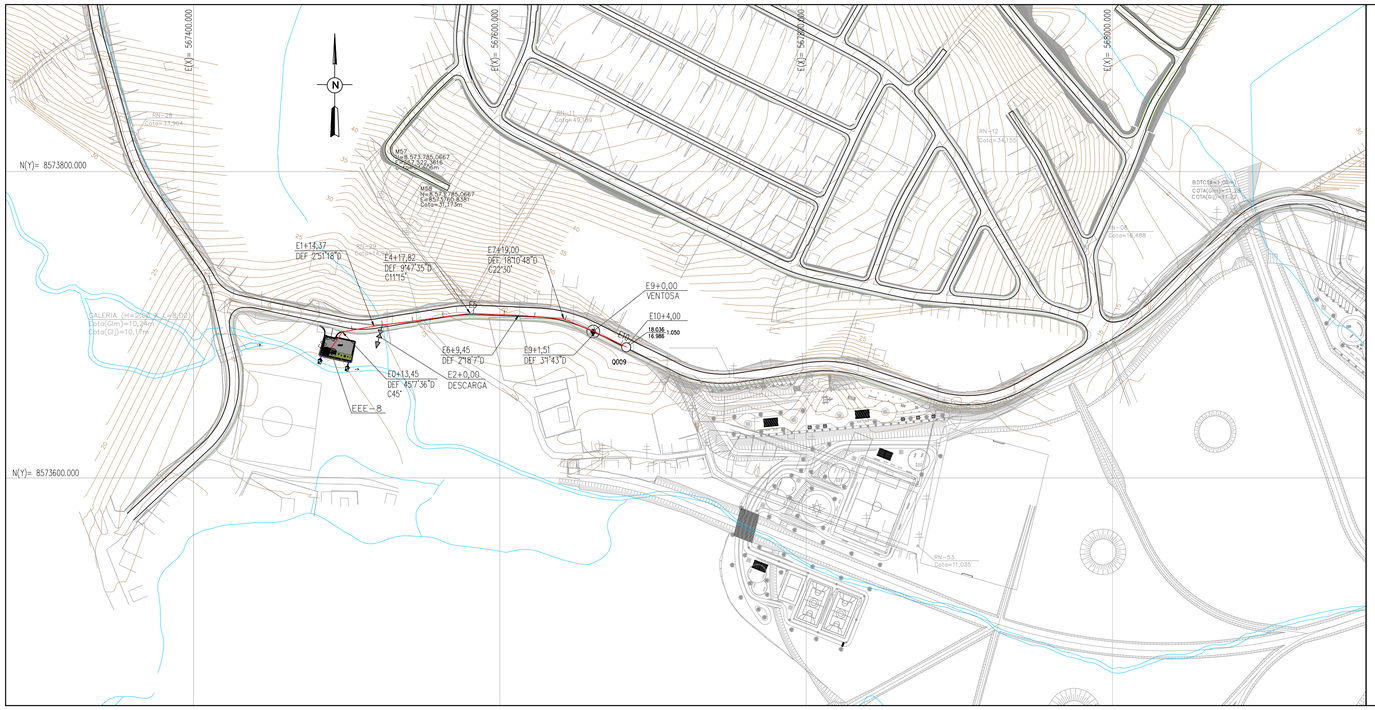


DETALHE DO LANÇAMENTO DO ERC-8 NO PV Q009 (BACIA Q)
S/ ESCALA

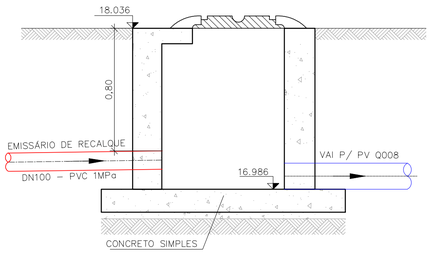


CORTE AA

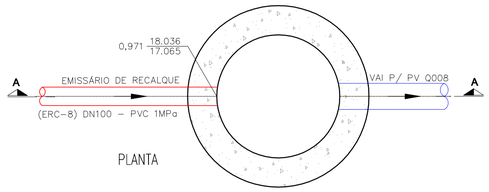


PLANTA

| QUADRO DE CURVAS EM F"F" | |
|---|---|
| ESTACA | DESCRIÇÃO |
| E0+13,45 | C90° |
| E4+17,82 | C11°15' |
| E7+19,00 | C22°30' |
| VER NOTA 1 | |

| QUADRO RESUMO | | | |
|---|---|---|---|
| PEÇAS | ESTACA | DN | CLASSE |
| DESCARGA DE FUNDO | E2+0.00 | 50 | PN10 |
| VENTOSA P/ ESGOTO | E9+0.00 | 50 | PN10 |

RESPONSÁVEL CONTRATANTE:

RESPONSÁVEL CONSTRUTOR:

RESPONSÁVEL PROJETISTA:

SECRETARIA DE INFRAESTRUTURA HÍDRICA E SANEAMENTO | BAHIA GOVERNO DO ESTADO | Consórcio HYDROS ffa

PLANO URBANÍSTICO E AMBIENTAL
E PROJETOS ESPECÍFICOS PARA O VETOR IPITANGA

CONTRATANTE:
SECRETARIA DE INFRAESTRUTURA HÍDRICA E SANEAMENTO - SIHS

FASE: PROJETO EXECUTIVO
DISCIPLINA: PROJETO HIDRÁULICO
TEMA/PROJ. ESPECÍFICO: REDE DE ESGOTO

TÍTULO:
SISTEMA DE ESGOTAMENTO SANITÁRIO
ERC-8 - PLANTA E PERFIL - ESTACA E0+0,00 A E10+4,00

NÚMERO PRANCHA: 01 DE 01

ENDEREÇO: RODOVIA BA 526 - CASSANGE - SALVADOR / BAHIA
DATA EMISSÃO INICIAL: JAN./2017
ESCALA: H=1:2000/V=1:200

PROJETO Nº: 0365
PROJ.: JORGE ALMÉRIO
DES.: WASHINGTON
CONF.: JORGE ALMÉRIO
VERIF.: CLÁUDIO ARRAES
APROV.: ULYSSES F. LIMA

DESENHO Nº 0365-DE-60-HI-056 R-00

0365_DE_60_HI_056_R-00_PERFIL_ERC-8

**NOTAS:**

1 – TODAS AS CURVAS DEVERÃO SER ANCORADAS COM BLOCOS DE ANCORAGEM.

**LEGENDA:**

PLANTA
- E0 EMISSÁRIO DE RECALQUE
- DESCARGA
- VENTOSA
- CERCA
- RIOS E CÓRREGOS
- CURVAS MESTRAS
- CURVAS INTERMEDIÁRIAS

PERFIL
- PERFIL DO TERRENO
- PERFIL DO RECALQUE
- LINHA PIEZOMÉTRICA
- DESCARGA DE FUNDO
- VENTOSA

**DESENHOS DE REFERÊNCIA:**

0365-DE-60-HI-052

ATUALIZAÇÃO

| Nº | DATA | CONTEÚDO | ELABORADO | VERIFICADO | APROVADO |
|---|---|---|---|---|---|
| | | | | | |

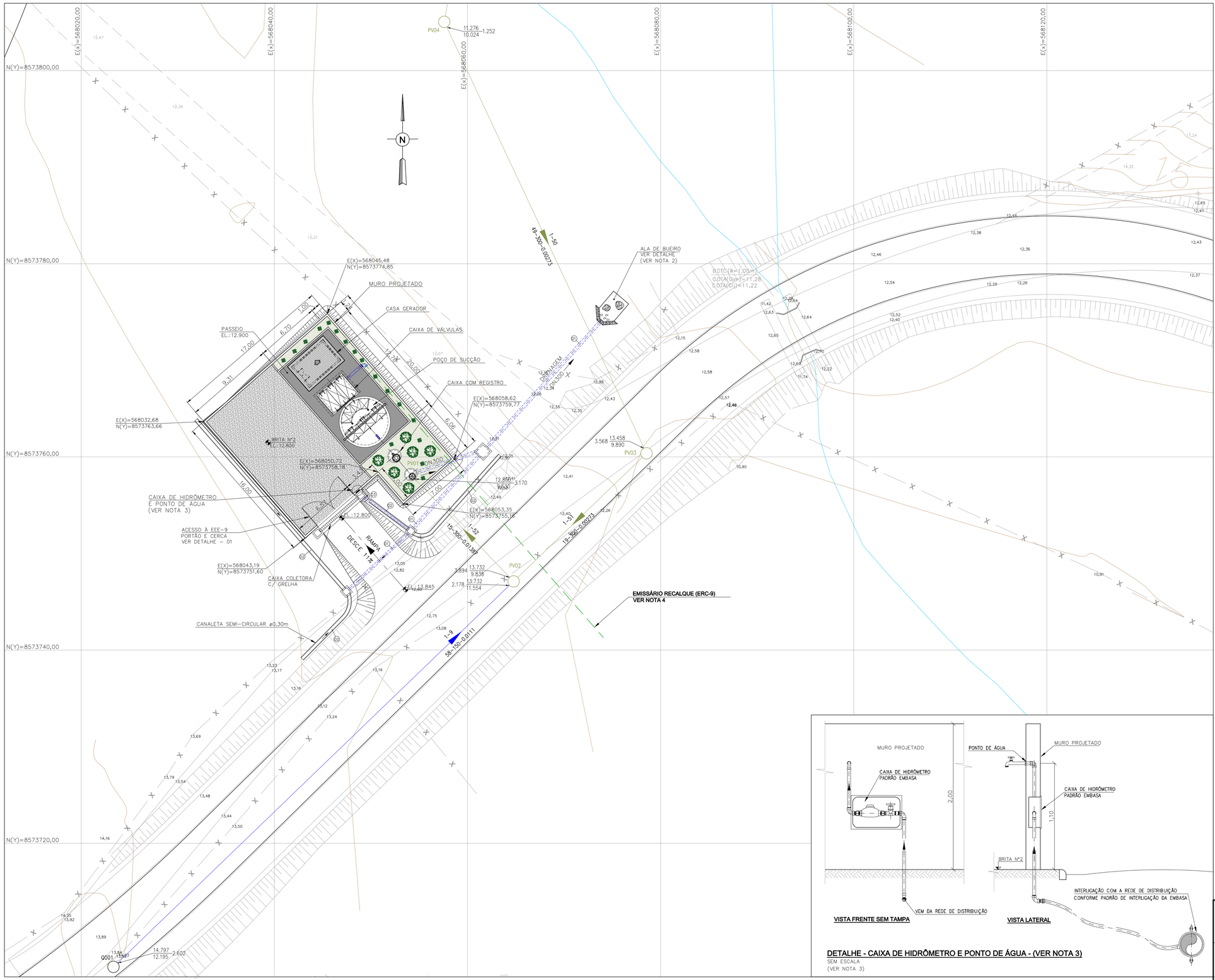


## DETALHE 01 - PORTÃO

SEM ESCALA

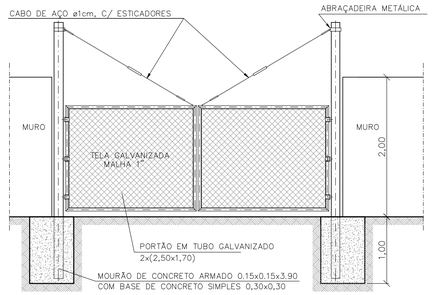


| | | | | |
|---|---|---|---|---|
| 03 | TUBO PVC | 200 | 6,00 | 02 |
| 02 | CANALETA SEMI-CIRCULAR ø0,30m | – | 1,00 | 39 |
| 01 | TUBO DE CONCRETO PA1 | 300 | 6,00 | 08 |
| Nº | **RELAÇÃO DE PEÇAS DRENAGEM** | DN | L(m) | QUANT. |

## DETALHE DA ALA

SEM ESC.

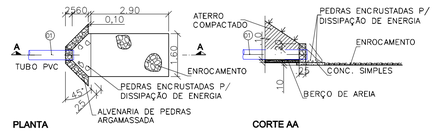


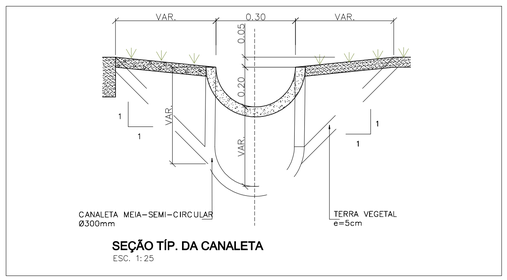


## SEÇÃO TÍP. DA CANALETA

ESC. 1:25

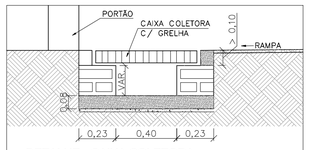


## DETALHE - CAIXA COLETORA

ESC.: 1:50




## DETALHE - CAIXA DE HIDRÔMETRO E PONTO DE ÁGUA - (VER NOTA 3)

SEM ESCALA

(VER NOTA 3)

**NOTAS:**

1 – COTAS E DIMENSÕES EM METRO E DIÂMETROS EM MILÍMETRO. EXCETO ONDE INDICADO.

2 – O PONTO DE LANÇAMENTO DO EXTRAVASOR DEVERÁ SER AJUSTADO EM CAMPO, EVITANDO DANOS A TERCEIROS.

3 – O HIDRÔMETRO E O PONTO DE ÁGUA FORAM ADICIONADOS AO DESENHO DE FORMA ESQUEMÁTICA, E A INTERLIGAÇÃO COM A REDE DE DISTRIBUIÇÃO DE ÁGUA EXISTENTE DEVE SER AJUSTADA NA OCASIÃO DA EXECUÇÃO DAS OBRAS.

4 – O DIMENSIONAMENTO DA ELEVATÓRIA FINAL (EEE-9) E DO EMISSÁRIO FINAL DEVERÃO SER CONFIRMADO APÓS A DEFINIÇÃO DO PONTO DE DESTINO FINAL, DO EFLUENTE PELA EMBASA.

**LEGENDA:**

- REDE COLETORA PROJETADA
- EMISSÁRIO FINAL
- INTERCEPTOR PRINCIPAL
- ESTRADAS NÃO PAVIMENTADA
- CERCA
- RIO E CÓRREGO
- TALUDE
- CURVA INTERMEDIARIA
- CURVA MESTRA

**DESENHO DE REFERÊNCIA:**

0365-DE-60-HI-002 A 008
0365-DE-60-HI-058
0365-DE-60-HI-059
0365-DE-60-HI-060
0365-DE-60-HI-061
0365-DE-60-HI-062
0365-DE-60-HI-063
0365-DE-60-AU-001

A T U A L I Z A Ç Ã O

| Nº | DATA | CONTEÚDO | ELABORADO | VERIFICADO | APROVADO |
|---|---|---|---|---|---|
| | | | | | |

RESPONSÁVEL CONTRATANTE:

RESPONSÁVEL CONSTRUTOR:

RESPONSÁVEL PROJETISTA:

SECRETARIA DE INFRAESTRUTURA HÍDRICA E SANEAMENTO | BAHIA GOVERNO DO ESTADO | Consórcio HYDROS ffa

# PLANO URBANÍSTICO E AMBIENTAL E PROJETOS ESPECÍFICOS PARA O VETOR IPITANGA

CONTRATANTE: SECRETARIA DE INFRAESTRUTURA HÍDRICA E SANEAMENTO - SIHS

FASE: PROJETO EXECUTIVO | DISCIPLINA: PROJETO HIDRÁULICO | TEMA/PROJ. ESPECÍFICO: REDE DE ESGOTO

TÍTULO: SISTEMA DE ESGOTAMENTO SANITÁRIO
EEE-9 - PLANTA DE LOCALIZAÇÃO, DRENAGEM E DETALHE

NÚMERO PRANCHA: 01 DE 01

ENDEREÇO: RODOVIA BA 526 - CASSANGE - SALVADOR / BAHIA | DATA EMISSÃO INICIAL: JAN./2017 | ESCALA: 1/200

PROJETO Nº: 0365 | PROJ.: JORGE ALMÉRIO | DES.: WASHINGTON | DESENHO Nº

CONF.: JORGE ALMÉRIO | VERIF.: CLÁUDIO ARRAES | APROV.: ULYSSES F. LIMA | 0365-DE-60-HI-057 R-00

0365_DE_60_HI_057_R-00_ARRANJO_EEE-9

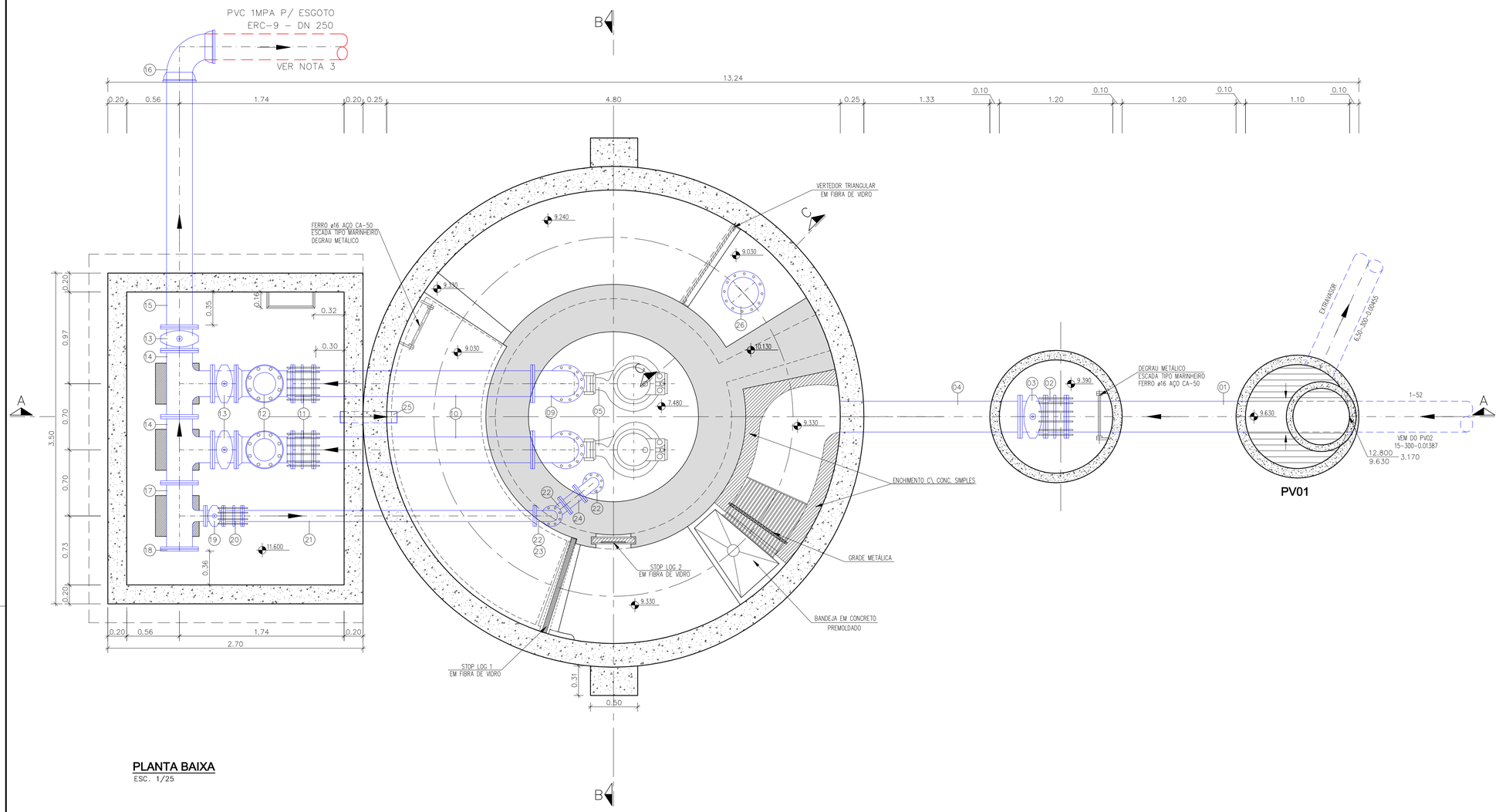


## PLANTA BAIXA
ESC. 1/25

| | | | | | | | |
|---|---|---|---|---|---|---|---|
| – | PARAFUSO PARA JUNTAS COM FLANGES (20x100mm) | PPF10 | PN10 | AÇO | 300 | 0,10 | 36 |
| – | ARRUELA DE BORRACHA SBR PARA FLANGE | ABF10 | PN10 | BORRACHA | 300 | – | 03 |
| – | PARAFUSO PARA JUNTAS COM FLANGES (20x90mm) | PPF10 | PN10 | AÇO | 250 | 0,09 | 228 |
| – | ARRUELA DE BORRACHA SBR PARA FLANGE | ABF10 | PN10 | BORRACHA | 250 | – | 19 |
| – | PARAFUSO PARA JUNTAS COM FLANGES (20x90mm) | PPF10 | PN10 | AÇO | 150 | 0,09 | 16 |
| – | ARRUELA DE BORRACHA SBR PARA FLANGE | ABF10 | PN10 | BORRACHA | 150 | – | 02 |
| – | PARAFUSO PARA JUNTAS COM FLANGES (16x80mm) | PPF10 | PN10 | AÇO | 100 | 0,08 | 96 |
| – | ARRUELA DE BORRACHA SBR PARA FLANGE | ABF10 | PN10 | BORRACHA | 100 | – | 12 |
| Nº | DESCRIÇÃO | ABREV.: | CLASSE PRESSÃO | MATERIAL | DN | L(m) | QUANT. |

RELAÇÃO DE ACESSÓRIOS P/ FLANGE

| | | | | | | | |
|---|---|---|---|---|---|---|---|
| 32 | CHAVE T | CHT | – | F°F° | 1.1/8" | 1" | 01 |
| 31 | TAMPAS PARA REGISTRO | TD5 | – | F°F° | – | – | 01 |
| 30 | MANCAL INTERMEDIÁRIO P/HASTE DE PROLONGAMENTO | MIH-1 | – | PVC | 1.1/8" | – | 02 |
| 29 | HASTE DE PROLONGAMENTO COM QUADRADO E BOCA DE CHAVE | HRR1 | – | F°F° | 1.1/8" | 2,50 | 01 |
| 28 | CURVA 90° COM FLANGE | C90FF10 | PN10 | F°F° | 100 | – | 02 |
| 27 | EXTREMIDADE FLANGE E PONTA COM ABA DE VEDAÇÃO | EPFAV10 | PN10 | F°F° | 100 | – | 01 |
| 26 | TUBO COM FLANGE E PONTA | TFP10 | PN10 | F°F° | 300 | 1,00 | 01 |
| 25 | TUBO PVC | – | – | PVC | 100 | 0,60 | 01 |
| 24 | TUBO COM FLANGES | TFL10 | PN10 | F°F° | 100 | 0,20 | 01 |
| 23 | TUBO COM FLANGES | TFL10 | PN10 | F°F° | 100 | 1,45 | 01 |
| 22 | CURVA 90° COM FLANGE | C90FF10 | PN10 | F°F° | 100 | – | 03 |
| 21 | TUBO COM FLANGES | TFL10 | PN10 | F°F° | 100 | 3,10 | 01 |
| 20 | JUNTA DE DESMONTAGEM TRAVADA AXIALMENTE | JDTA | PN10 | F°F° | 100 | – | 01 |
| 19 | REGISTRO CHATO COM FLANGES E CABEÇOTE | RCFC10 | PN10 | F°F° | 100 | – | 01 |
| 18 | FLANGE CEGO | FC 10 | PN10 | F°F° | 250 | – | 01 |
| 17 | TÊ COM FLANGES | TFF10 | PN10 | F°F° | 250x100 | – | 01 |
| 16 | CURVA 90° COM BOLSA JGS | C90JGS | PN10 | F°F° | 250 | – | 01 |
| 15 | TUBO COM FLANGE E PONTA | TFP10 | PN10 | F°F° | 250 | 2,70 | 01 |
| 14 | TÊ COM FLANGES | TFF10 | PN10 | F°F° | 250x250 | – | 02 |
| 13 | REGISTRO CHATO COM FLANGES E CABEÇOTE | | PN10 | F°F° | 250 | – | 03 |
| 12 | VALV. RET. PARA ESGOTO | – | PN10 | F°F° | 250 | – | 02 |
| 11 | JUNTA DE DESMONTAGEM TRAVADA AXIALMENTE | JDTA | PN10 | F°F° | 250 | – | 02 |
| 10 | TUBO COM FLANGES | TFL10 | PN10 | F°F° | 250 | 2,30 | 02 |
| 09 | CURVA 90° COM FLANGE | C90FF10 | PN10 | F°F° | 250 | – | 02 |
| 08 | TUBO COM FLANGES | TFL10 | PN10 | F°F° | 250 | 2,90 | 02 |
| 07 | REDUÇÃO COM FLANGES EXCÊNTRICA | REFF10 | PN10 | F°F° | 250x150 | – | 02 |
| 06 | REDUÇÃO COM FLANGES EXCÊNTRICA | REFF10 | PN10 | F°F° | 150x100 | – | 02 |
| 05 | BOMBA, CONFORME ESPECIFICAÇÃO TÉCNICA | – | – | – | – | – | 02 |
| 04 | TUBO COM FLANGE E PONTA | TFP10 | PN10 | F°F° | 300 | 1,90 | 01 |
| 03 | REGISTRO CHATO COM FLANGES E CABEÇOTE | RCFC10 | PN10 | F°F° | 300 | – | 01 |
| 02 | JUNTA DE DESMONTAGEM TRAVADA AXIALMENTE | JDTA | PN10 | F°F° | 300 | – | 01 |
| 01 | TUBO COM FLANGE E PONTA | TFP10 | PN10 | F°F° | 300 | 1,90 | 01 |
| Nº | DESCRIÇÃO | ABREV.: | CLASSE PRESSÃO | MATERIAL | DN | L(m) | QUANT. |

RELAÇÃO DE PEÇAS

**NOTAS:**

1 – DIMENSÕES E COTAS EM METRO E DIÂMETROS EM MILÍMETRO, EXCETO INDICAÇÃO CONTRARIA.

2 – FLANGES SEGUNDO NORMA ABNT NBR 7675 PN10.

3 – O DIMENSIONAMENTO DA ELEVATÓRIA FINAL (EEE-9) E DO EMISSÁRIO RECALQUE DEVERÃO SER CONFIRMADO APÓS A DEFINIÇÃO DO PONTO DE DESTINO FINAL, DO EFLUENTE PELA EMBASA.

**LEGENDA:**

**DESENHOS DE REFERÊNCIA:**

0365-DE-60-HI-057
0365-DE-60-HI-059
0365-DE-60-HI-060
0365-DE-60-HI-061
0365-DE-60-HI-062
0365-DE-60-HI-063

A T U A L I Z A Ç Ã O

| Nº | DATA | CONTEÚDO | REVISADO | VERIFICADO | APROVADO |
|---|---|---|---|---|---|
| | | | | | |

RESPONSÁVEL CONTRATANTE:

RESPONSÁVEL CONSTRUTOR:

RESPONSÁVEL PROJETISTA:

SECRETARIA DE INFRAESTRUTURA HÍDRICA E SANEAMENTO | BAHIA GOVERNO DO ESTADO | Consórcio HYDROS ffa

PLANO URBANÍSTICO E AMBIENTAL
E PROJETOS ESPECÍFICOS PARA O VETOR IPITANGA

CONTRATANTE: SECRETARIA DE INFRAESTRUTURA HÍDRICA E SANEAMENTO - SIHS

FASE: PROJETO EXECUTIVO | DISCIPLINA: PROJETO HIDRÁULICO | TEMA/PROJ. ESPECÍFICO: REDE DE ESGOTO

TÍTULO: SISTEMA DE ESGOTAMENTO SANITÁRIO
EEE-9 - PLANTA BAIXA

NÚMERO PRANCHA: 01 DE 06

ENDEREÇO: RODOVIA BA 526 - CASSANGE - SALVADOR / BAHIA | DATA EMISSÃO INICIAL: JAN./2017 | ESCALA: 1:25

PROJETO Nº: 0365 | PROJ.: JORGE ALMÉRIO | DES.: WASHINGTON | DESENHO Nº 0365-DE-60-HI-058 R-00

CONF.: JORGE ALMÉRIO | VERIF.: CLÁUDIO ARRAES | APROV.: ULYSSES F. LIMA

0365_DE_60_HI_058_A_063_R-00_HIDRAULICA_EEE-9

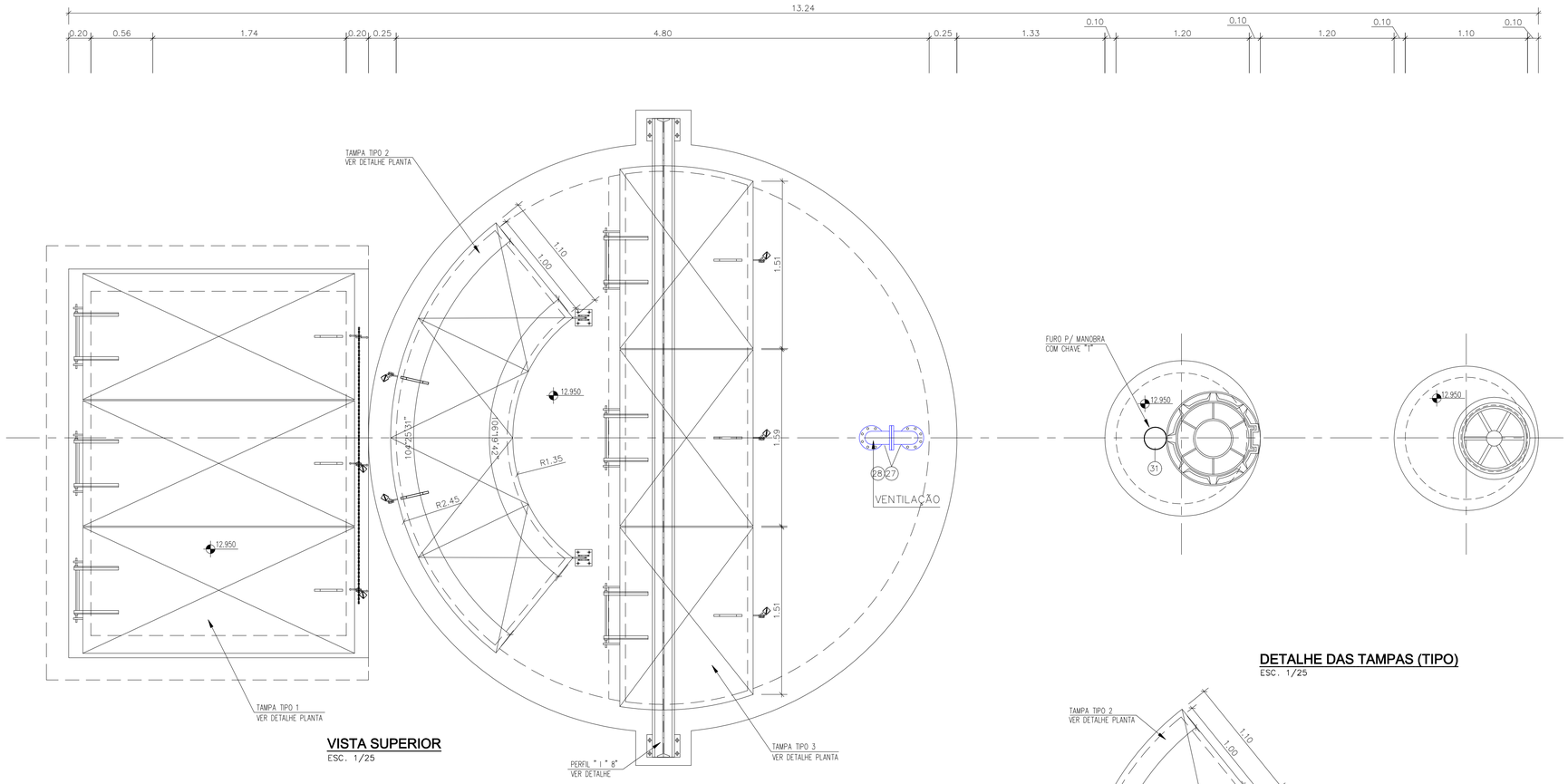


## VISTA SUPERIOR
ESC. 1/25

## DETALHE DAS TAMPAS (TIPO)
ESC. 1/25

## TAMPA TIPO-3 (x2)

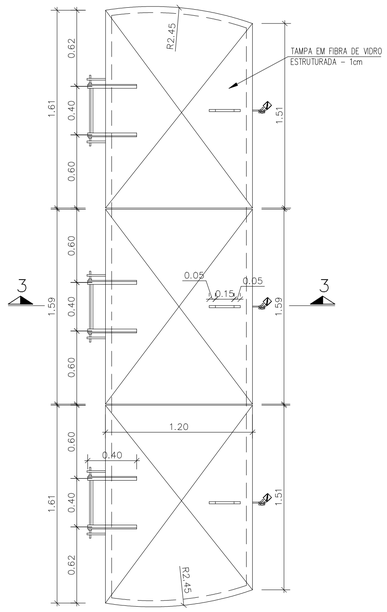


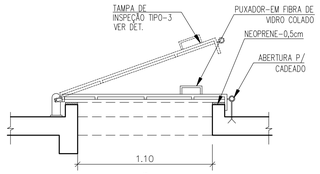


## SEÇÃO 3-3

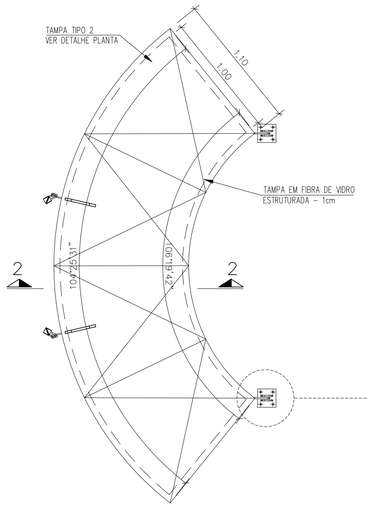


## TAMPA TIPO-2

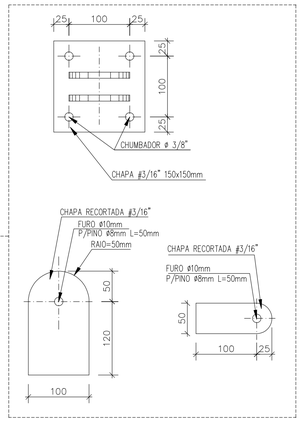


## TAMPA TIPO-1 (x3)

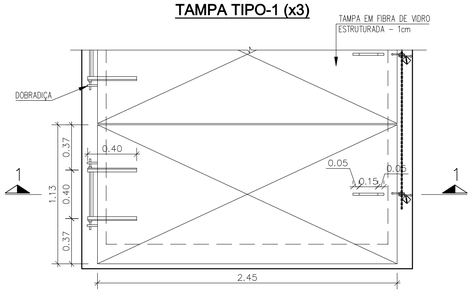


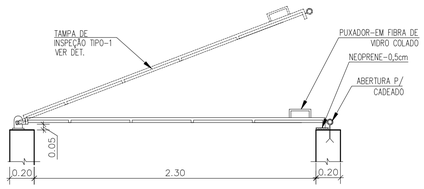


## SEÇÃO 1-1

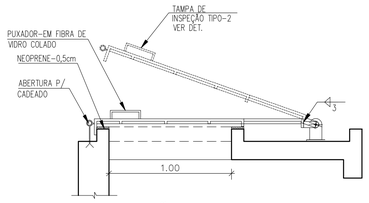


## SEÇÃO 2-2

RESPONSÁVEL CONTRATANTE:

RESPONSÁVEL CONSTRUTOR:

RESPONSÁVEL PROJETISTA:

SECRETARIA DE INFRAESTRUTURA HÍDRICA E SANEAMENTO | BAHIA GOVERNO DO ESTADO | Consórcio HYDROS ffa

PLANO URBANÍSTICO E AMBIENTAL
E PROJETOS ESPECÍFICOS PARA O VETOR IPITANGA

CONTRATANTE: SECRETARIA DE INFRAESTRUTURA HÍDRICA E SANEAMENTO - SIHS

FASE: PROJETO EXECUTIVO | DISCIPLINA: PROJETO HIDRÁULICO | TEMA/PROJ. ESPECÍFICO: REDE DE ESGOTO

TÍTULO: SISTEMA DE ESGOTAMENTO SANITÁRIO
EEE-9 - VISTA SUPERIOR E DETALHES

NÚMERO PRANCHA: 02 DE 06

ENDEREÇO: RODOVIA BA 526 - CASSANGE - SALVADOR / BAHIA | DATA EMISSÃO INICIAL: JAN./2017 | ESCALA: INDICADA

PROJETO Nº: 0365 | PROJ.: JORGE ALMÉRIO | DES.: WASHINGTON

CONF.: JORGE ALMÉRIO | VERIF.: CLÁUDIO ARRAES | APROV.: ULYSSES F. LIMA

DESENHO Nº 0365-DE-60-HI-059 R-00

0365_DE_60_HI_059_A_063_R-00_HIDRAULICA_EEE-9

**NOTAS:**

1 - DIMENSÕES E COTAS EM METRO E DIÂMETROS EM MILÍMETRO, EXCETO INDICAÇÃO CONTRARIA.

2 - FLANGES SEGUNDO NORMA ABNT NBR 7675 PN10.

**LEGENDA:**

**DESENHOS DE REFERÊNCIA:**

0365-DE-60-HI-059
0365-DE-60-HI-060
0365-DE-60-HI-061
0365-DE-60-HI-062
0365-DE-60-HI-063

A T U A L I Z A Ç Ã O

| Nº | DATA | CONTEÚDO | REVISADO | VERIFICADO | APROVADO |
|---|---|---|---|---|---|
| | | | | | |

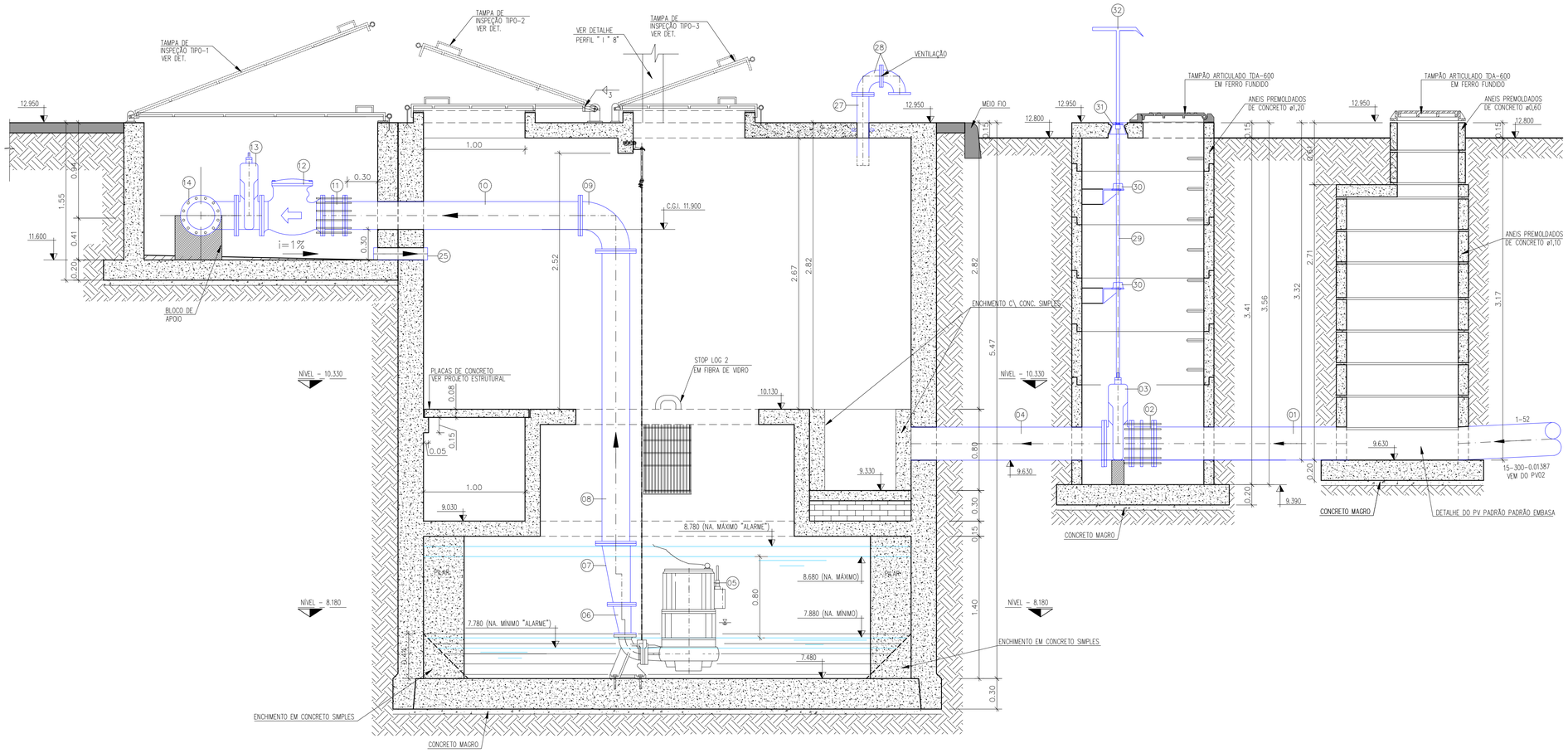


## CORTE A-A
ESC. 1/25

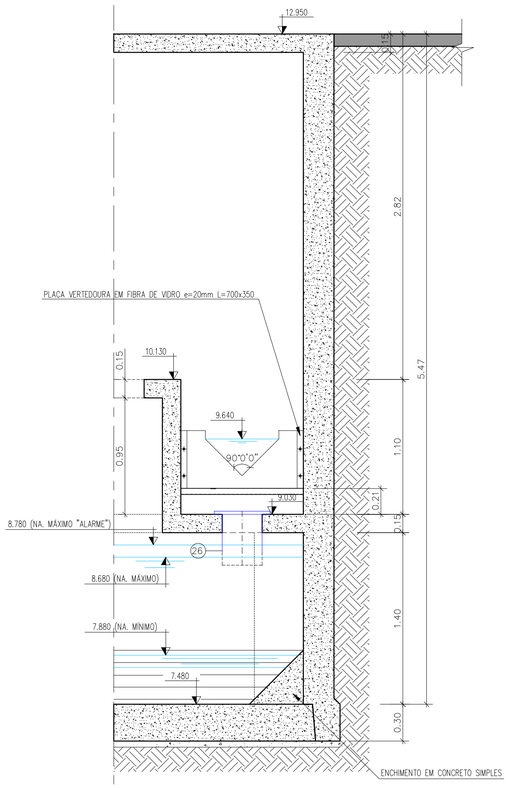


## CORTE C-C
ESC. 1/25

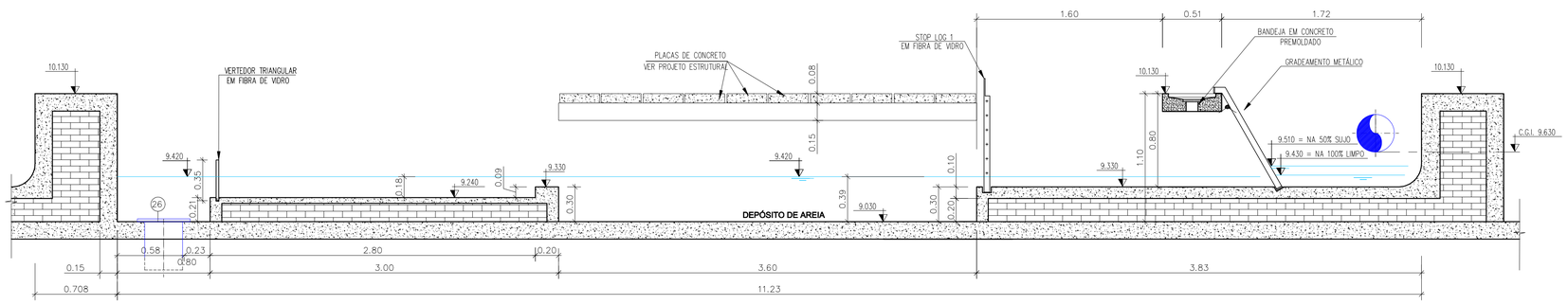


## PERFIL LONGITUDINAL DA CAIXA DE AREIA
ESCALA 1:25

RESPONSÁVEL CONTRATANTE:

RESPONSÁVEL CONSTRUTOR:

RESPONSÁVEL PROJETISTA:

SECRETARIA DE INFRAESTRUTURA HÍDRICA E SANEAMENTO | BAHIA GOVERNO DO ESTADO | Consórcio HYDROS ffa

PLANO URBANÍSTICO E AMBIENTAL
E PROJETOS ESPECÍFICOS PARA O VETOR IPITANGA

CONTRATANTE: SECRETARIA DE INFRAESTRUTURA HÍDRICA E SANEAMENTO - SIHS

FASE: PROJETO EXECUTIVO | DISCIPLINA: PROJETO HIDRÁULICO | TEMA/PROJ. ESPECÍFICO: REDE DE ESGOTO

TÍTULO: SISTEMA DE ESGOTAMENTO SANITÁRIO
EEE-9 - CORTE A-A, C-C E PERFIL

NÚMERO PRANCHA: 03 DE 06

ENDEREÇO: RODOVIA BA 526 - CASSANGE - SALVADOR / BAHIA | DATA EMISSÃO INICIAL: JAN./2017 | ESCALA: INDICADA

PROJETO Nº: 0365 | PROJ.: JORGE ALMÉRIO | DES.: WASHINGTON | CONF.: JORGE ALMÉRIO | VERIF.: CLÁUDIO ARRAES | APROV.: ULYSSES F. LIMA

DESENHO Nº 0365-DE-60-HI-060 R-00

0365_DE_60_HI_058_A_063_R-00_HIDRAULICA_EEE-9

**NOTAS:**

1 - DIMENSÕES E COTAS EM METRO E DIÂMETROS EM MILÍMETRO, EXCETO INDICAÇÃO CONTRARIA.

2 - FLANGES SEGUNDO NORMA ABNT NBR 7675 PN10.

**LEGENDA:**

**DESENHOS DE REFERÊNCIA:**

0365-DE-60-HI-058
0365-DE-60-HI-059
0365-DE-60-HI-061
0365-DE-60-HI-062
0365-DE-60-HI-063

A T U A L I Z A Ç Ã O

| Nº | DATA | CONTEÚDO | REVISADO | VERIFICADO | APROVADO |
|---|---|---|---|---|---|
| | | | | | |

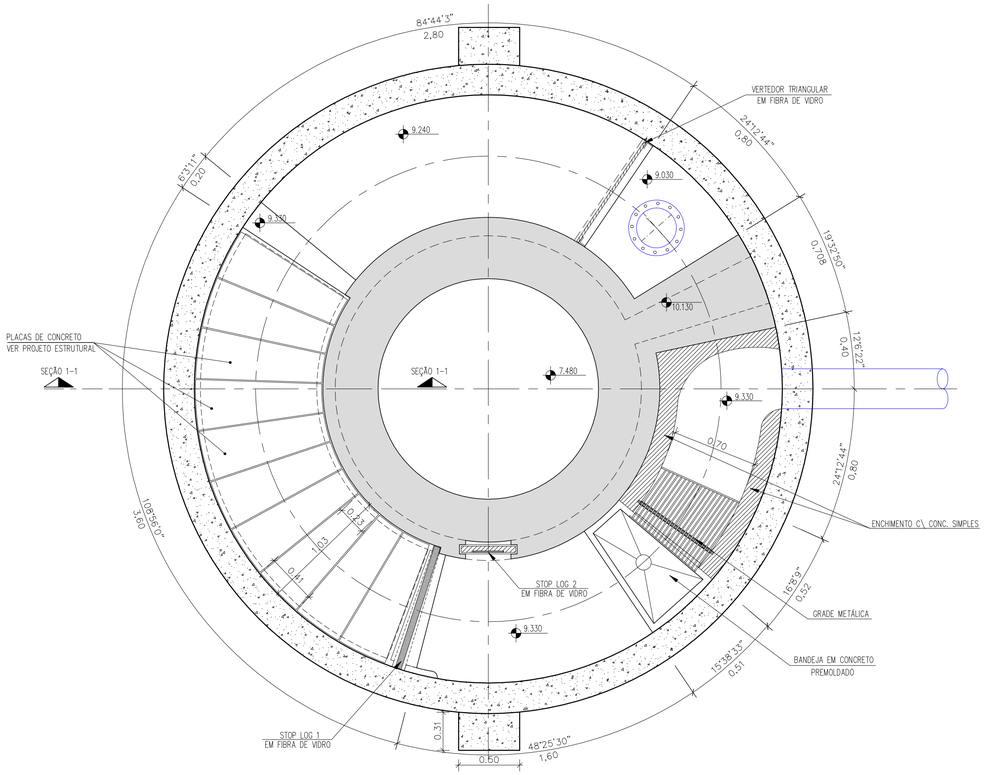


## NÍVEL - 10.330

ESC. 1/25

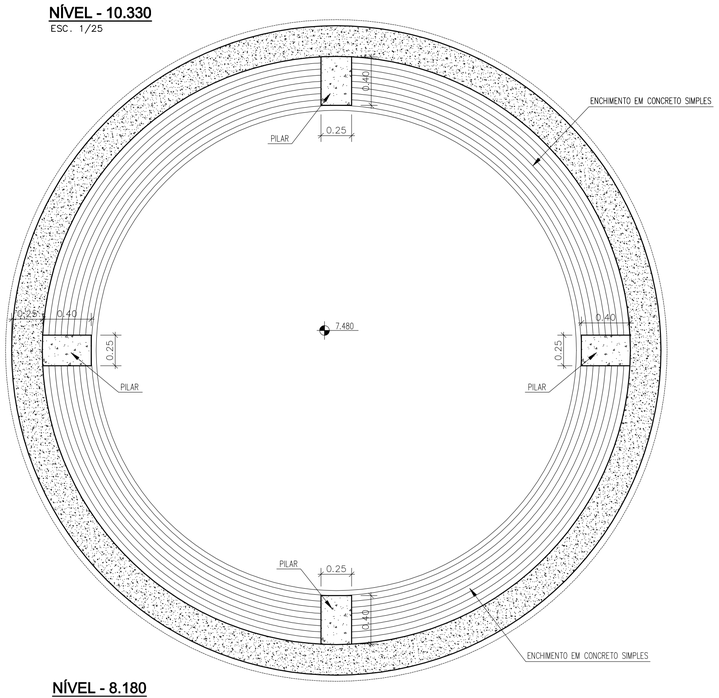


## NÍVEL - 8.180

ESC. 1/25

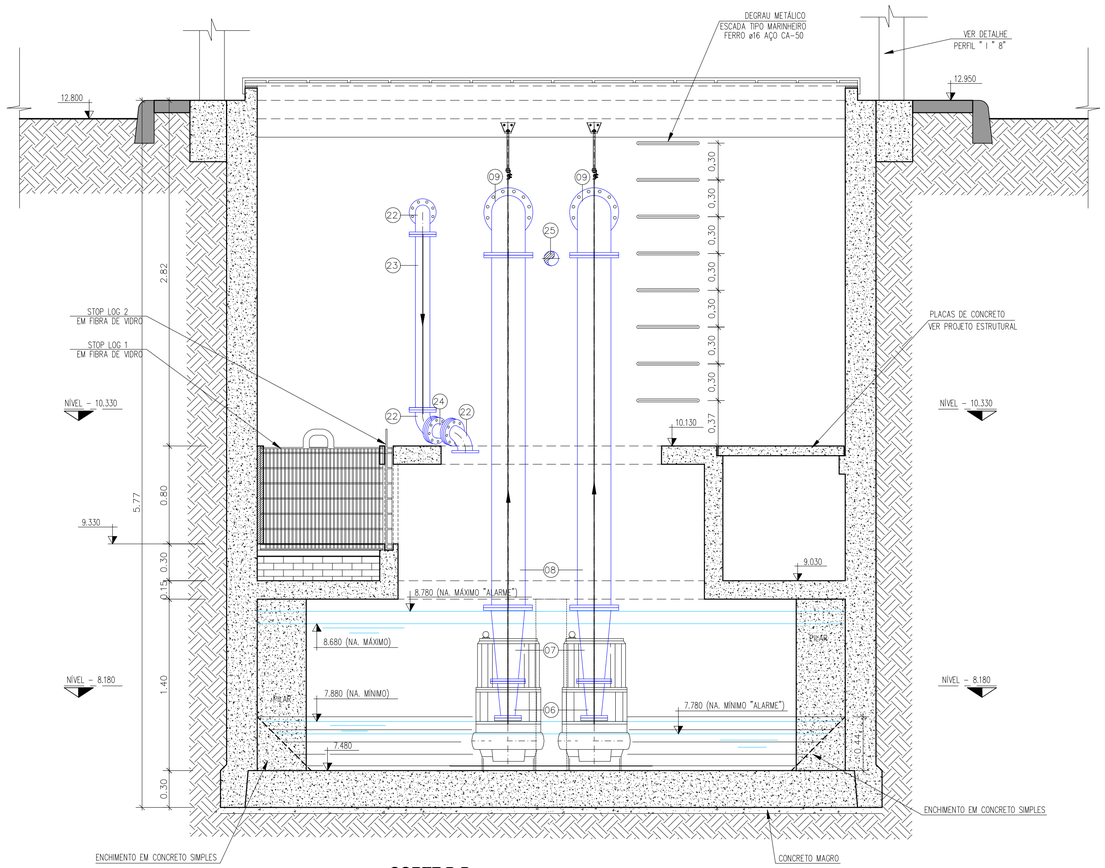


## CORTE B-B

ESC. 1/25

RESPONSÁVEL CONTRATANTE:

RESPONSÁVEL CONSTRUTOR:

RESPONSÁVEL PROJETISTA:

SECRETARIA DE INFRAESTRUTURA HÍDRICA E SANEAMENTO | BAHIA GOVERNO DO ESTADO | Consórcio HYDROS ffa

PLANO URBANÍSTICO E AMBIENTAL
E PROJETOS ESPECÍFICOS PARA O VETOR IPITANGA

CONTRATANTE: SECRETARIA DE INFRAESTRUTURA HÍDRICA E SANEAMENTO - SIHS

FASE: PROJETO EXECUTIVO | DISCIPLINA: PROJETO HIDRÁULICO | TEMA/PROJ. ESPECÍFICO: REDE DE ESGOTO

TÍTULO: SISTEMA DE ESGOTAMENTO SANITÁRIO
EEE-9 - CORTE B-B E NÍVEL

NÚMERO PRANCHA: 04 DE 06

ENDEREÇO: RODOVIA BA 526 - CASSANGE - SALVADOR / BAHIA

DATA EMISSÃO INICIAL: JAN./2017 | ESCALA: INDICADA

PROJETO Nº: 0365 | PROJ.: JORGE ALMÉRIO | DES.: WASHINGTON

CONF.: JORGE ALMÉRIO | VERIF.: CLÁUDIO ARRAES | APROV.: ULYSSES F. LIMA

DESENHO Nº 0365-DE-60-HI-061 R-00

0365_DE_60_HI_061_A_063_R-00_HIDRAULICA_EEE-9

**NOTAS:**

1 - DIMENSÕES E COTAS EM METRO E DIÂMETROS EM MILÍMETRO, EXCETO INDICAÇÃO CONTRARIA.

2 - FLANGES SEGUNDO NORMA ABNT NBR 7675 PN10.

**LEGENDA:**

**DESENHOS DE REFERÊNCIA:**

0365-DE-60-HI-058
0365-DE-60-HI-059
0365-DE-60-HI-060
0365-DE-60-HI-062
0365-DE-60-HI-063

A T U A L I Z A Ç Ã O

| Nº | DATA | CONTEÚDO | REVISADO | VERIFICADO | APROVADO |
|---|---|---|---|---|---|
| | | | | | |

## DETALHE DA GRADE METÁLICA

ESC.: 1:25 (DIMENSÕES EM mm)

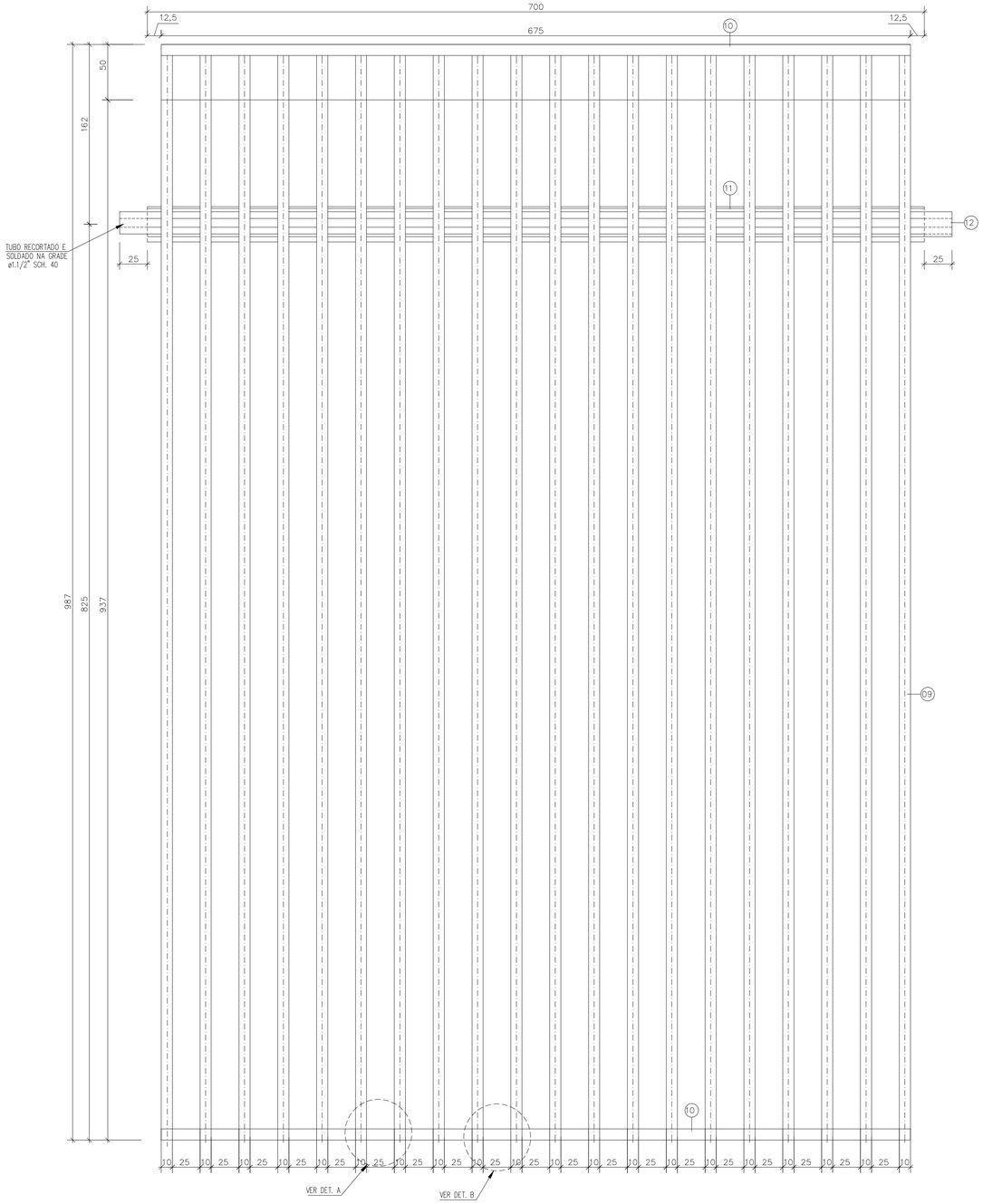


## DETALHE DA GRADE METÁLICA - 1

ESC.: 1:5 (DIMENSÕES EM mm)

## RALO DETALHE-4

ESC. 1/5

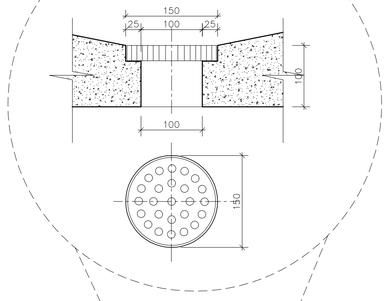


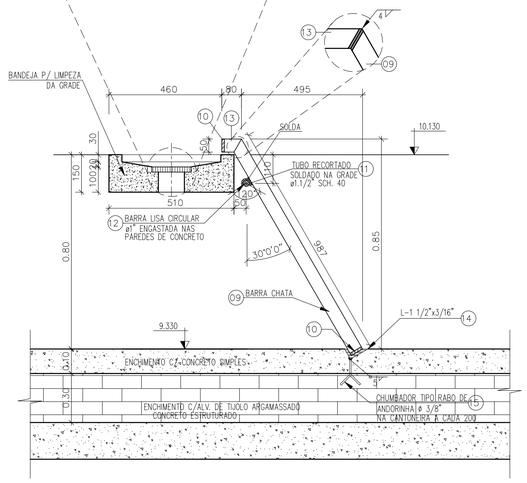


## SEÇÃO 1-1 - BANDEJA P/ LIMPEZA DA GRADE

ESCALA 1:12,5

| | | | | | |
|---|---|---|---|---|---|
| 15 | CHUMBADOR TIPO RABO DE ANDORINHA ø 3/8" L=80 – Kg/m=0,56 | AÇO INOX | 02 | 0,045 | 0,09 |
| 14 | CANTONEIRA COM ABAS DESIGUAIS 89x64x5/16" L=700 – Kg/m=9,08 | AÇO INOX | 01 | 6,356 | 6,356 |
| 13 | BARRA CHATA 2"x3/8" L=80 – Kg/m=3,8 | 120–69 ASTM–A | 20 | 0,304 | 6,080 |
| 12 | TUBO REDONDO COM PONTAS ø1", L=750 – Kg/m=3,97 | AISI–304 | 01 | 2,9775 | 2,9775 |
| 11 | TUBO RECORTADO CONF. DESENHO ø1 1/2" SCHEDULE40 – L=700 – Kg/m=4,05 | 120–69 ASTM–A | 01 | 2,835 | 2,835 |
| 10 | BARRA CHATA 2"x3/8" L=675 – Kg/m=3,8 | 120–69 ASTM–A | 02 | 2,565 | 5,130 |
| 09 | BARRA CHATA 2"x3/8" L=967 – Kg/m=3,8 | 120–69 ASTM–A | 20 | 3,3674 | 73,492 |
| GRADE METÁLICA 1 | | | | | |
| 08 | CHUMBADOR TIPO RABO DE ANDORINHA ø 3/8" L=80 – Kg/m=0,56 | AÇO INOX | 12 | 0,045 | 0,54 |
| 07 | VIGA "U" 76,2x38,1 L=840 – Kg/m=6,10 (STOP–LOG 1e2) | AÇO INOX | 02 | 5,12 | 10,24 |
| 06 | VIGA "U" 76,2x38,1 L=450 – Kg/m=6,10 (STOP–LOG 2) | AÇO INOX | 01 | 2,74 | 2,74 |
| 05 | VIGA "U" 76,2x38,1 L=1000 – Kg/m=6,10 (STOP–LOG 1) | AÇO INOX | 01 | 6,10 | 6,10 |
| ENCAIXE DO STOP–LOG | | | | | |
| 04 | PLACA EM FIBRA DE VIDRO e=20mm L=1000x520 | AÇO INOX | 01 | – | – |
| 03 | PARAFUSO C/ PORCA E ARRUELA ø5/16" L=50 | AÇO INOX | 04 | – | – |
| 02 | CANTONEIRA DE ABAS IGUAIS 2"x2"x1/4" L=405 – Kg/m=4,72 | AÇO INOX | 02 | 1,92 | 3,84 |
| 01 | CHUMBADOR TECBOLT DA TECNART OU SIMILAR ø 1/2" L=96 | AÇO INOX | 04 | – | – |
| PLACA VERTEDOURA | | | | | |
| Nº | DESCRIÇÃO | MATERIAL | QUANT. | (Kg) PESO | TOTAL PESO |
| RELAÇÃO DE PEÇAS | | | | | |

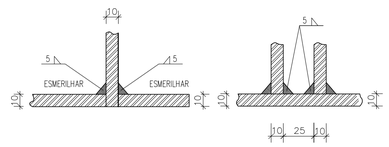


## DETALHE A

## DETALHE B

## DETALHE DA PLACA VERTEDOURA

ESCALA 1/125

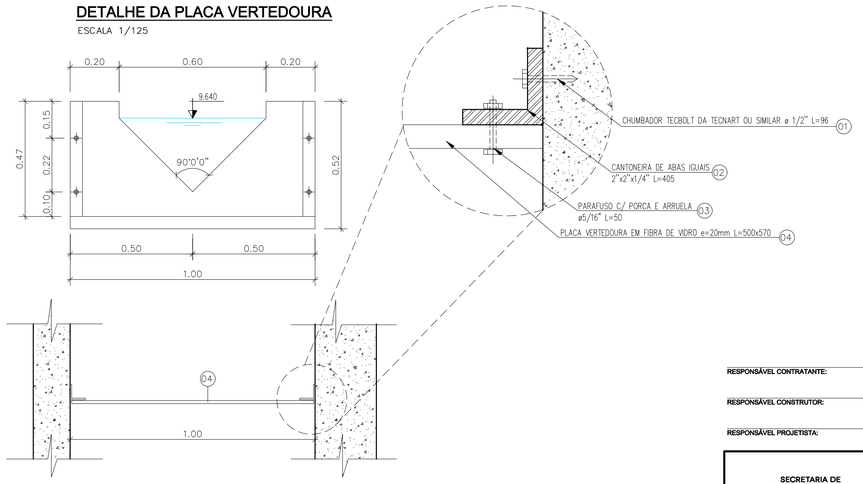


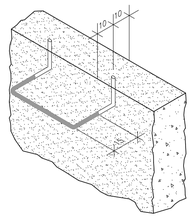


## DETALHE DO DEGRAU

SEM ESCALA

RESPONSÁVEL CONTRATANTE:

RESPONSÁVEL CONSTRUTOR:

RESPONSÁVEL PROJETISTA:

**NOTAS:**

1 – DIMENSÕES E COTAS EM METRO E DIÂMETROS EM MILÍMETRO, EXCETO INDICAÇÃO CONTRARIA.

2 – FLANGES SEGUNDO NORMA ABNT NBR 7675 PN10.

**LEGENDA:**

**DESENHOS DE REFERÊNCIA:**

0365–DE–60–HI–058
0365–DE–60–HI–059
0365–DE–60–HI–060
0365–DE–60–HI–061
0365–DE–60–HI–063

A T U A L I Z A Ç Ã O

| Nº | DATA | CONTEÚDO | REVISADO | VERIFICADO | APROVADO |
|---|---|---|---|---|---|
| | | | | | |

SECRETARIA DE INFRAESTRUTURA HÍDRICA E SANEAMENTO | BAHIA GOVERNO DO ESTADO

Consórcio HYDROS ffa

PLANO URBANÍSTICO E AMBIENTAL
E PROJETOS ESPECÍFICOS PARA O VETOR IPITANGA

CONTRATANTE: SECRETARIA DE INFRAESTRUTURA HÍDRICA E SANEAMENTO - SIHS

FASE: PROJETO EXECUTIVO | DISCIPLINA: PROJETO HIDRÁULICO | TEMA/PROJ. ESPECÍFICO: REDE DE ESGOTO

TÍTULO: SISTEMA DE ESGOTAMENTO SANITÁRIO
EEE-9 - DETALHES

NÚMERO PRANCHA: 05 DE 06

ENDEREÇO: RODOVIA BA 526 - CASSANGE - SALVADOR / BAHIA | DATA EMISSÃO INICIAL: JAN./2017 | ESCALA: INDICADA

PROJETO Nº: 0365 | PROJ.: JORGE ALMÉRIO | DES.: WASHINGTON

CONF.: JORGE ALMÉRIO | VERIF.: CLÁUDIO ARRAES | APROV.: ULYSSES F. LIMA

DESENHO Nº 0365-DE-60-HI-062 R-00

0365_DE_60_HI_058_A_063_R-00_HIDRAULICA_EEE-9

## DETALHE (ENCAIXE DO STOP-LOG)

(DIMENSÕES EM mm)
ESCALA 1/25

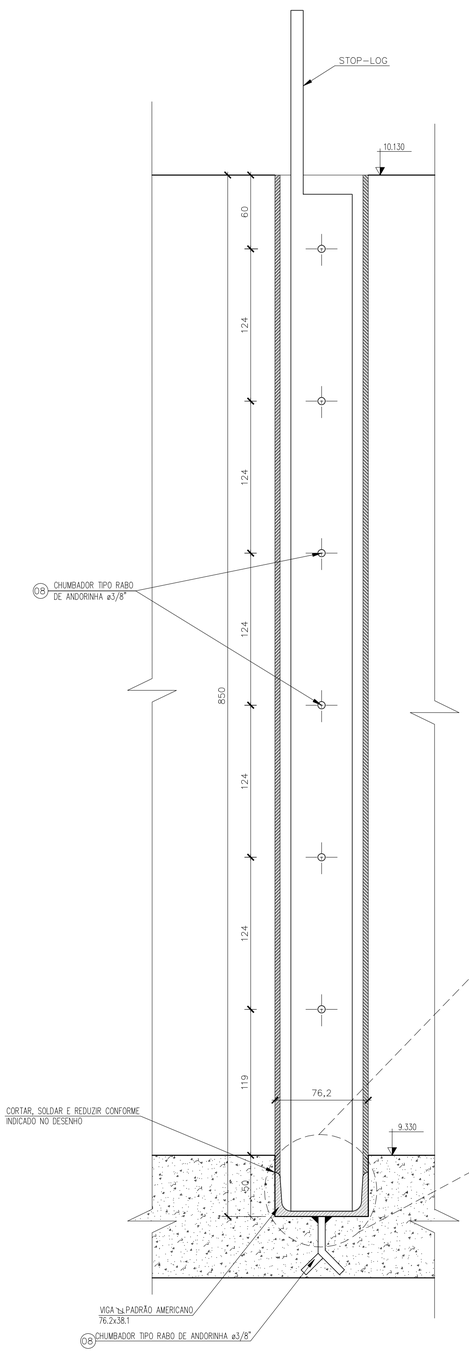


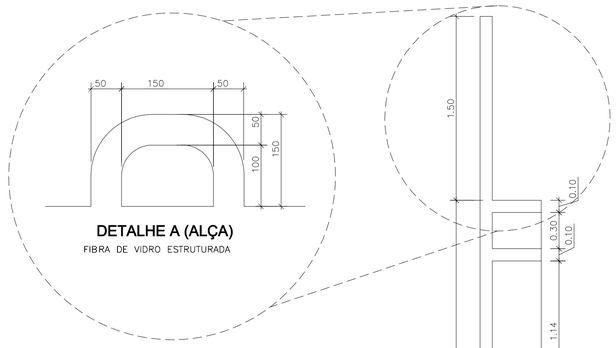


DETALHE A (ALÇA)
FIBRA DE VIDRO ESTRUTURADA

DETALHE DA VIGA "U"

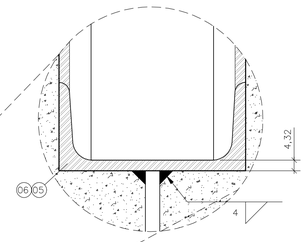


## DETALHES DOS STOP-LOGS

(DIMENSÕES EM mm)
ESCALA 1/25

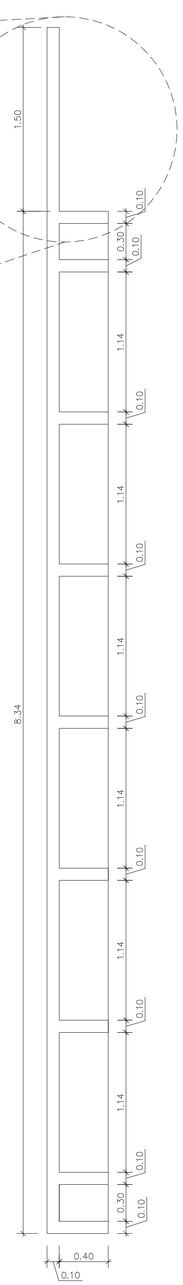


SEÇÃO 1-1

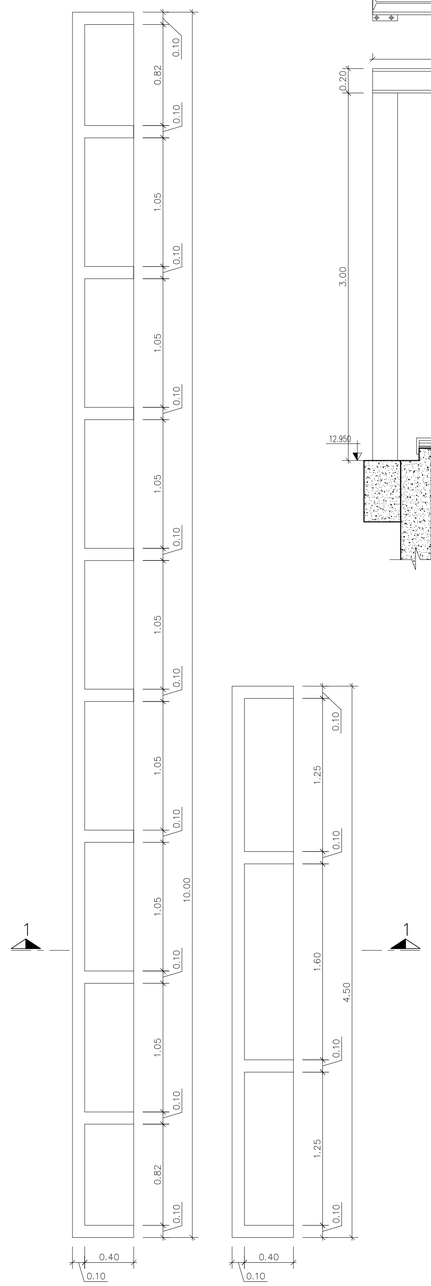


PLANTA (TIPO 1 e 2)

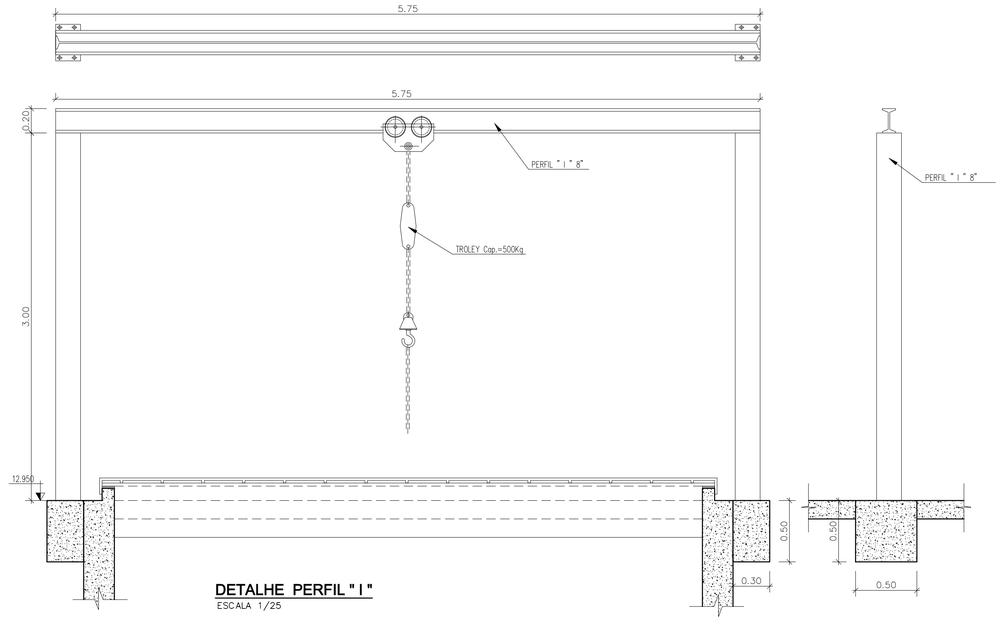


DETALHE PERFIL " I "
ESCALA 1/25

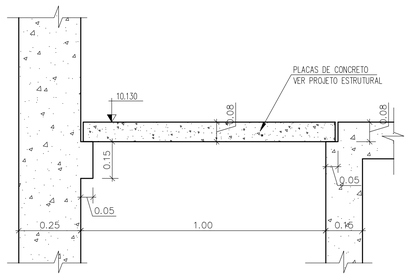


DETALHE DA PLACA DE CONCRETO
SEÇÃO 1-1
ESCALA 1/12,5

RESPONSÁVEL CONTRATANTE:

RESPONSÁVEL CONSTRUTOR:

RESPONSÁVEL PROJETISTA:

SECRETARIA DE INFRAESTRUTURA HÍDRICA E SANEAMENTO | BAHIA GOVERNO DO ESTADO | Consórcio HYDROS ffa

PLANO URBANÍSTICO E AMBIENTAL
E PROJETOS ESPECÍFICOS PARA O VETOR IPITANGA

CONTRATANTE: SECRETARIA DE INFRAESTRUTURA HÍDRICA E SANEAMENTO - SIHS

FASE: PROJETO EXECUTIVO | DISCIPLINA: PROJETO HIDRÁULICO | TEMA/PROJ. ESPECÍFICO: REDE DE ESGOTO

TÍTULO: SISTEMA DE ESGOTAMENTO SANITÁRIO
EEE-9 - DETALHES

NÚMERO PRANCHA: 06 DE 06

ENDEREÇO: RODOVIA BA 526 - CASSANGE - SALVADOR / BAHIA | DATA EMISSÃO INICIAL: JAN./2017 | ESCALA: INDICADA

PROJETO Nº: 0365 | PROJ.: JORGE ALMÉRIO | DES.: WASHINGTON

CONF.: JORGE ALMÉRIO | VERIF.: CLÁUDIO ARRAES | APROV.: ULYSSES F. LIMA

DESENHO Nº 0365-DE-60-HI-063 R-00

0365_DE_60_HI_058_A_063_R-00_HIDRAULICA_EEE-9

**NOTAS:**

1 - DIMENSÕES E COTAS EM METRO E DIÂMETROS EM MILÍMETRO, EXCETO INDICAÇÃO CONTRARIA.

2 - A GRADE DEVERÁ SER FABRICADA EM AÇO CARBONO ASTM-A36.

3 - FLANGES SEGUNDO NORMA ABNT NBR 7675 PN10.

**LEGENDA:**

**DESENHOS DE REFERÊNCIA:**

0365-DE-60-HI-058
0365-DE-60-HI-059
0365-DE-60-HI-060
0365-DE-60-HI-061
0365-DE-60-HI-062

A T U A L I Z A Ç Ã O

| Nº | DATA | CONTEÚDO | REVISADO | VERIFICADO | APROVADO |
|---|---|---|---|---|---|
| | | | | | |